ELITE®

Keep Working

Manual de usuario

Por favor lea cuidadosamente este manual, contiene información importante de seguridad.

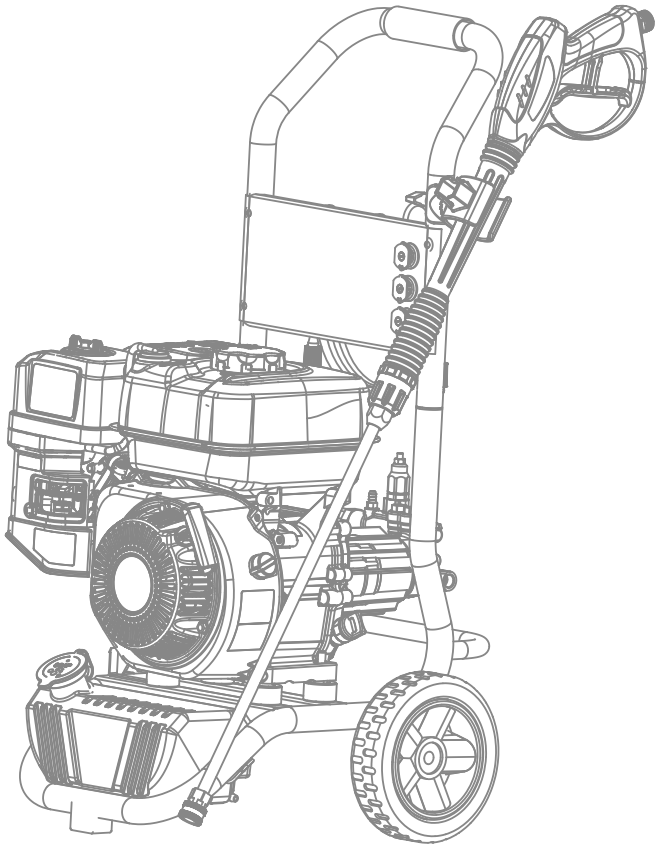

HIDROLAVADORA DE ALTA PRESIÓN

GPW3123 **GPW3627**

ELITE®

Keep Working

CONTENIDO

Introducción	1
Seguridad general	1
Reconozca los símbolos, palabras y etiquetas de seguridad	1
Información importante sobre este manual	3
Desempaque e inspección	3
Advertencias de seguridad	4
Normas generales de seguridad	4
Normas de seguridad para motores de gasolina	6
Síntomas de intoxicación por monóxido de carbono	6
Agregar o drenar combustible al motor	7
Arranque del motor	7
Hacer ajustes o reparaciones al motor	8
Comprobar la chispa de la bujía	9
Transportar o reparar equipos	9
Almacenar combustible, equipos con combustible en el tanque de combustible	9
Normas de seguridad para hidrolimpiadoras	10
Descripción funcional	13
Terminología de hidrolimpiadoras	14
Montaje/accesorios	14
Hidrolimpiadora	14
Manguera de presión a la bomba de presión	16
Presión manguera a pistola rociadora	16
Varilla rociadora a pistola rociadora	16
Selección de la boquilla adecuada para el trabajo	16
Boquillas a la varilla rociadora	18
Bomba de presión al suministro de agua	18
Preparativo de la hidrolimpiadora	18
Bomba de presión	18
Añadir aceite de motor	19
Sensor de nivel bajo de aceite	19
Añadir combustible	20
Uso de hidrolimpiadoras a grandes altitudes	21
Arranque	21
Operación	22
Uso de la pistola rociadora	22
Lavado/limpieza	22
Ajuste de la presión	23
Uso de productos químicos y disolventes de limpieza	24
Apagado	25
Mantenimiento	25
Almacenamiento	28
Motor	28
Bomba de presión	29
Hidrolimpiadora	30
Preparación para su uso después del almacenamiento	30
Guía de solución de problemas	31
Especificaciones	35
Garantía	36

INTRODUCCIÓN

Este manual de instrucciones es para su beneficio. Lea y siga los pasos de seguridad, instalación, mantenimiento y solución de problemas que se describen en él para garantizar su seguridad y satisfacción. El contenido de este manual de instrucciones se basa en la información más reciente del producto disponible en el momento de su publicación. El fabricante se reserva el derecho de realizar cambios en el producto en cualquier momento sin previo aviso.



LEA Y SIGA TODAS LAS INSTRUCCIONES.
No seguir todas las instrucciones de este manual puede provocar lesiones personales graves o la muerte. Conserve este manual y consúltelo para obtener información sobre las instrucciones de seguridad, los procedimientos de funcionamiento y la garantía.

RECONOCER SÍMBOLOS, PALABRAS Y ETIQUETAS DE SEGURIDAD

Las instrucciones de seguridad de este manual no cubren todas las posibles condiciones y prácticas que pueden ocurrir al operar, mantener y limpiar herramientas eléctricas.

Use siempre el sentido común y preste especial atención a todas las indicaciones de **PELIGRO, ADVERTENCIA, PRECAUCIÓN** y **NOTA** de este manual.

Este es el símbolo de alerta de seguridad. Se utiliza para advertirle sobre posibles riesgos de lesiones personales. Obedezca todos los mensajes de seguridad que aparecen después de este símbolo para evitar posibles lesiones o la muerte.

PELIGRO

PELIGRO indica una situación de peligro inminente que, si no se evita, provocará la muerte o lesiones graves.

ADVERTENCIA

ADVERTENCIA indica una situación potencialmente peligrosa que, si no se evita, podría provocar la muerte o lesiones graves.

PRECAUCIÓN

PRECAUCIÓN indica una situación potencialmente peligrosa que, si no se evita, puede provocar lesiones menores o moderadas.

PRECAUCIÓN

PRECAUCIÓN utilizado sin el símbolo de alerta de seguridad indica una situación potencialmente peligrosa que, si no se evita, puede ocasionar daños a la propiedad.

NOTA

NOTA utilizado sin el símbolo de alerta de seguridad indica una situación potencialmente peligrosa que, si no se evita, puede ocasionar daños a la propiedad.

Además de las **ALERTAS DE SEGURIDAD** mencionadas anteriormente, podría haber numerosos símbolos que advierten al operador sobre medidas de seguridad específicas para operar esta herramienta de forma segura. Aprenda estos **SÍMBOLOS DE SEGURIDAD**, así como las **ALERTAS DE SEGURIDAD**, para evitar lesiones al operador y a las personas presentes.



LEA LAS INSTRUCCIONES DE FUNCIONAMIENTO: Lea y comprenda las etiquetas, las advertencias de seguridad y las precauciones de este manual antes de utilizar la herramienta. El incumplimiento de las **ADVERTENCIAS** podría causar lesiones graves o incluso la muerte al operador o a las personas presentes.



PELIGRO DE INCENDIO: El calor del escape del motor puede encender materiales combustibles, estructuras de edificios o tanques de gasolina, provocando un incendio. Coloque la herramienta sobre una superficie plana a una distancia segura de edificios u otros materiales combustibles. Asegúrese de que el escape esté alejado de la herramienta.



DESCARGA ELÉCTRICA: Esta herramienta produce voltaje eléctrico peligroso. Lea y familiarícese con las ADVERTENCIAS y PRECAUCIONES de este manual para instalarla y utilizarla correctamente.



USE PROTECCIÓN PARA LOS OJOS APROBADOS: Esta herramienta tiene piezas giratorias y móviles que podrían ser suspendidas en el aire si se dañan. Siempre use protección ocular aprobada al operar equipos con piezas móviles. Las gafas de seguridad deben cumplir con los requisitos de la norma Z87.1 del Instituto Nacional Americano de Normas (ANSI) y brindar protección contra partículas proyectadas, tanto frontales como laterales.



HUMOS VENENOSOS: Esta herramienta utiliza un motor de gasolina que produce humos tóxicos por el escape. Asegúrese siempre de que haya ventilación adecuada al operar este equipo.



PELIGRO DE EXPLOSIÓN: El combustible y sus vapores son extremadamente inflamables y explosivos. El incendio o la explosión de estos vapores puede causar quemaduras graves o incluso la muerte.



PIEZAS GIRATORIAS: El arrancador y otras piezas giratorias de esta herramienta pueden enredar ropa suelta, cabello largo y accesorios, lo que puede provocar lesiones moderadas a graves.



SUPERFICIES CALIENTES: El silenciador y otras piezas del motor pueden alcanzar temperaturas muy altas. El contacto con componentes calientes del motor puede causar quemaduras graves. Los gases de escape calientes del motor pueden incendiar la ropa si entran en contacto con ellos durante un tiempo prolongado.



CONTRAGOLPE: La cuerda de arranque puede retroceder muy rápidamente. El contragolpe la hará retroceder más rápido de lo que se puede soltar. Esto puede provocar fracturas, contusiones, esguinces o fracturas.



LA UNIDAD ES PESADA: Tenga cuidado al levantar o mover la unidad.



PELIGRO DE INYECCIÓN: Las hidrolavadoras pueden producir chorros de fluido lo suficientemente fuertes como para penetrar la carne de animales y humanos.



RESBALÓN Y CAÍDA: Las hidrolavadoras producen charcos de líquido resbaladizo que pueden provocar caídas. El retroceso de la varilla rociadora puede provocar caídas al usar plataformas inestables.

INFORMACIÓN IMPORTANTE SOBRE ESTE MANUAL

ADVERTENCIA

El uso inadecuado e inseguro de esta hidrolavadora puede provocar la muerte, incendios o lesiones personales. Este manual de instrucciones contiene información importante sobre la seguridad del producto. Conserve el manual de instrucciones a mano para que otras personas lo lean antes de usar la hidrolavadora.

El mantenimiento y la operación inadecuados son responsables de la mayoría de los accidentes con hidrolavadoras a gas. La mayoría de estos accidentes podrían prevenirse si se reconocen las reglas y precauciones básicas de seguridad. La mayoría de los accidentes pueden evitarse si el operador reconoce una situación potencialmente peligrosa antes de que ocurra y observa las reglas y los procedimientos de seguridad adecuados, como se describe en este manual.

Las precauciones básicas de seguridad se describen en la sección **"SEGURO"** de este manual y a lo largo del texto donde podría ocurrir un peligro potencial.

Los peligros que **DEBEN** evitarse para prevenir lesiones graves siguen los encabezados marcados como **PELIGRO** o **ADVERTENCIA.** Estas mismas precauciones se encuentran en las etiquetas de la herramienta.

NUNCA utilice esta hidrolavadora para aplicaciones que no estén especificadas en este manual.

DESEMBALSAJE E INSPECCIÓN.

Después de abrir la caja, desempaque su hidrolavadora nueva, junto con las piezas y accesorios. Inspeccione cuidadosamente la hidrolavadora para detectar cualquier daño que pueda haberse producido durante el transporte. Si falta alguna pieza, comuníquese con nuestra Línea de Atención al Consumidor: Teléfono:



ADVERTENCIA

No utilice esta hidrolavadora si sufrió daños durante el envío, la manipulación o el uso indebido. Los daños podrían provocar una explosión, lo que podría causar lesiones graves o daños materiales. Todas las piezas dañadas deben repararse o reemplazarse según sea necesario antes de utilizar esta hidrolavadora.

Verifique que todas las tuercas, pernos y accesorios estén seguros antes de poner en servicio esta lavadora a presión. Si tiene alguna pregunta o necesita ayuda con piezas dañadas o faltantes, comuníquese con nuestra Línea de ayuda al consumidor: Teléfono:

Tenga a mano el número de serie, el número de modelo, la fecha de compra y la lista de piezas (con las piezas faltantes identificadas) como referencia cuando llame.

NÚMERO DE MODELO:

NÚMERO DE SERIE:

FECHA DE COMPRA:

ADVERTENCIAS DE SEGURIDAD

LEA TODAS LAS ADVERTENCIAS DE SEGURIDAD ANTES DE USAR LA HIDROLIMPIADORA.

NORMAS GENERALES DE SEGURIDAD



ADVERTENCIA

Las personas con dispositivos electrónicos, como marcapasos, deben consultar a su médico antes de usar este producto. El funcionamiento de equipos eléctricos o la onda electromagnética creada por la bujía del motor cerca de un marcapasos podría causar interferencias o fallos en el marcapasos.

ADVERTENCIA: Este producto contiene sustancias químicas que el Estado de California reconoce como causantes de cáncer, defectos congénitos u otros daños reproductivos.

ADVERTENCIA: El escape del motor de este producto contiene sustancias químicas que el Estado de California reconoce como causantes de cáncer, defectos congénitos u otros daños reproductivos.



ADVERTENCIA

Mantenga el área de trabajo limpia y bien iluminada: Las áreas desordenadas y los bancos de trabajo desordenados pueden provocar lesiones personales o daños a la propiedad. Limpie todas las áreas de trabajo de herramientas, escombros, muebles, etc. innecesarios.

Asegúrese de que el área de trabajo esté bien ventilada: Nunca opere en un área cerrada. No coloque objetos encima o contra la herramienta.

Manéjelo correctamente: Opere siempre según las instrucciones proporcionadas. Nunca permita que la herramienta sea operada por niños, personas no familiarizadas con su funcionamiento o personal no autorizado.

Mantenga a los niños y visitantes alejados: Todos los niños deben mantenerse alejados del área de trabajo. NO permita que los niños manipulen la herramienta. Mantenga una distancia segura con cualquier persona que se encuentre cerca del área de trabajo.

Proteja el taller de los niños: Se recomienda encarecidamente el uso de interruptores maestros y candados. Retire las llaves de arranque cuando corresponda.

ADVERTENCIA

Manténgase alerta, preste atención a lo que hace y use el sentido común. No se suba a la herramienta. No utilice la herramienta si está cansado o bajo la influencia de drogas, alcohol o medicamentos. Un momento de distracción al operar la herramienta puede provocar lesiones personales graves.

Operar herramientas o equipos bajo la influencia de drogas, alcohol o medicamentos puede causar lesiones personales, tanto a usted como a otras personas.

Use la herramienta adecuada. Úselas correctamente y para la tarea prevista. No fuerce una herramienta pequeña para que realice el trabajo de una herramienta pesada. Usar la herramienta adecuada para el trabajo correcto hará que el trabajo sea más seguro.

Asegúrese siempre de que la herramienta esté apagada al realizar ajustes, cambiar piezas o realizar cualquier mantenimiento.

El servicio debe ser realizado únicamente por personal de reparación cualificado. El servicio o mantenimiento realizado por personal no cualificado puede suponer un riesgo de lesiones.

No utilice la herramienta si el interruptor de encendido no la enciende ni la apaga. Una herramienta que no se pueda controlar con el interruptor es peligrosa y debe repararse.

Guarde todas las herramientas de mantenimiento lejos del área inmediata antes de encender la herramienta.

No se estire demasiado. Mantener una postura firme y mantener el equilibrio es fundamental en todo momento al utilizar herramientas. Un soporte inestable puede provocar lesiones personales. No se suba a la herramienta. Podrían producirse lesiones graves si la herramienta se vuelca o si la toca accidentalmente.

Al utilizar accesorios, consulte el manual del usuario proporcionado por el fabricante. El uso de accesorios inadecuados puede causar riesgo de lesiones, tanto para usted como para otras personas.

Mantenga las protecciones en su lugar y en buen estado de funcionamiento.

Mantenga las herramientas y el equipo con cuidado. Funcionarán mejor y con mayor seguridad si se mantienen limpios y en buen estado. Mantener la herramienta limpia, seca y sin suciedad prolongará su vida útil y rendimiento.

No utilice la herramienta para aplicaciones distintas a las especificadas.

NORMAS DE SEGURIDAD PARA MOTORES DE GASOLINA

ADVERTENCIA



El monóxido de carbono es un producto de la combustión incompleta, como el escape del motor. El monóxido de carbono es incoloro, inodoro e insípido, y puede ser mortal en cuestión de minutos.

Los filtros de partículas de gas y los respiradores no protegen de la intoxicación por monóxido de carbono. Si aparecen síntomas de intoxicación por monóxido de carbono, lleve a la persona afectada al exterior inmediatamente y aléjela de cualquier estructura o equipo que pueda producir el gas. Solicite atención médica de emergencia e infórmeles de la situación.

Utilice la hidrolavadora solo en exteriores. No permita que los gases de escape entren en espacios cerrados a través de ventanas, puertas abiertas, conductos de ventilación u otras aberturas.

No arranque ni haga funcionar el motor en interiores ni en un área cerrada, como un garaje (incluso si las ventanas y puertas están abiertas). Esto también aplica al compartimento del motor de un vehículo recreativo (RV).

Los gases de escape de este producto contienen sustancias químicas que el Estado de California re
conoce como causantes de cáncer, defectos de nacimiento u otros daños reproductivos.

NOTA

Instale un detector de monóxido de carbono (CO) a batería cerca de todas las habitaciones para alertar a los ocupantes sobre niveles peligrosos de monóxido de carbono. El monóxido de carbono es un gas incoloro, inodoro y muy tóxico. El Sistema de Control de Emisiones del motor está garantizado según las normas establecidas por la EPA/Agencia de Protección Ambiental y la CARB/Junta de Recursos del Aire de California.

SÍNTOMAS DE INTOXICACIÓN POR MONÓXIDO DE CARBONO

El monóxido de carbono (CO) es un gas incoloro, inodoro, insípido y extremadamente tóxico que puede causar la muerte en cuestión de minutos. Respirar aire con monóxido de carbono produce síntomas como dolor de cabeza, mareos, pérdida de control muscular, somnolencia y, finalmente, coma. La inhalación de aire con monóxido de carbono puede causar daño cerebral moderado o grave. El monóxido de carbono es producto de la combustión incompleta de combustibles y se encuentra en los gases de escape de los calentadores de combustible y en todos los motores de combustión interna. El monóxido de carbono se acumula en espacios sin flujo de aire ni ventilación constantes. Si comienza a sentirse mareado o débil debido a la exposición al CO mientras utiliza un motor de gasolina, SALGA A AIRE FRESCO INMEDIATAMENTE.

AGREGAR O DRENAR COMBUSTIBLE AL MOTOR

ADVERTENCIA



El combustible y sus vapores son extremadamente inflamables y explosivos. Un incendio o una explosión pueden provocar quemaduras graves e incluso la muerte

- Apague el motor y deje que se enfríe al menos dos minutos antes de quitar la tapa del depósito de combustible. Afloje la tapa lentamente para aliviar la presión del depósito.
- NO llene ni vacíe el depósito de combustible dentro de estructuras cerradas. Las chispas accidentales pueden provocar incendios o explosiones que provoquen quemaduras graves e incluso la muerte.
- NO llene demasiado el depósito de combustible. Deje suficiente espacio para la expansión del combustible.
- NO arranque el motor en una zona donde se haya derramado combustible. Pueden producirse incendios y explosiones.
- Mantenga el combustible alejado de chispas, llamas abiertas, llamas piloto, calor y otras fuentes de ignición. NO fume mientras esté en funcionamiento el motor.
- NO incline el motor ni el equipo en un ángulo que pueda provocar un derrame de combustible del depósito.

ADVERTENCIA



El retroceso rápido del cordón de arranque puede jalar la mano y el brazo hacia el motor más rápido de lo que se puede soltar. No prestar atención a esta función puede provocar fracturas, contusiones y esguinces.

- Al arrancar el motor, tire del cable lentamente hasta sentir resistencia, luego tire rápidamente para evitar contragolpes.

ADVERTENCIA



Las chispas involuntarias pueden provocar incendios o descargas eléctricas. El incumplimiento de esta advertencia puede causar daños materiales, quemaduras graves o la muerte.

- Asegúrese de que la bujía esté colocada antes de intentar arrancar el motor.
- Asegúrese de que el silenciador esté bien fijado al motor antes de arrancarlo.
- Asegúrese de que el tapón del depósito de combustible esté bien apretado.
- Asegúrese de que el filtro de aire esté limpio y correctamente conectado al motor.



Un elemento del filtro de aire sucio altera la proporción aire-combustible y promueve una combustión incompleta, lo que aumenta la emisión de monóxido de carbono. Asegúrese siempre de que el elemento del filtro de aire esté limpio antes de cada operación del motor.

- NO arranque el motor sin el cable de la bujía. La chispa resultante podría encender el combustible derramado.

ADVERTENCIA



No toque la zona del silenciador con el motor en marcha. El silenciador se calienta mucho y puede causar quemaduras graves. Los gases de escape pueden encender objetos combustibles, como ropa o estructuras cercanas. Las fugas de gases de un silenciador desgastado pueden calentarse y dañar el depósito de combustible, lo que puede provocar un incendio o una explosión.

- NO toque las partes calientes del motor ni del silenciador.
- EVITE los gases de escape calientes.
- Mantenga una distancia mínima de 1,5 m (5 pies) a todos los lados del motor, incluida la parte superior.

ADVERTENCIA



El motor de arranque y otras piezas giratorias pueden enredarse en el cabello, las manos, la ropa y los accesorios.

• NUNCA opere el motor sin la carcasa protectora ni las cubiertas.
• NO lo use con ropa suelta ni joyas que puedan engancharse en el motor de arranque u otras piezas giratorias. Recójase el cabello largo o use una redecilla o gorro.

AJUSTES O REPARACIONES DEL MOTOR

ADVERTENCIA

Las velocidades de funcionamiento excesivamente altas aumentan el riesgo de lesiones y daños al motor. Las velocidades excesivamente bajas sobrecargan el motor.

- NO intente alterar la velocidad regulada preestablecida. El regulador del motor viene configurado de fábrica para proporcionar la potencia de salida óptima (HP) al funcionar a la velocidad regulada.
- NO modifique el motor de ninguna manera.

PRUEBA DE ENCENDIDO DE LA BUJÍA

ADVERTENCIA

• NO revise la chispa de la bujía retirándola de la culata.
• Desconecte el cable de la bujía y cubra la punta con un material no conductor, como cinta aislante, para evitar que entre en contacto con la bujía, el tanque de combustible u otras partes del motor donde las chispas puedan dañarlas.
• Reemplace una bujía defectuosa únicamente con piezas autorizadas.
• Utilice un comprobador de bujías aprobado.

TRANSPORTE O REPARACIÓN DE EQUIPOS

ADVERTENCIA

RIESGO DE DAÑOS MATERIALES AL TRANSPORTAR LA HIDROLIMPIADORA. Apague la hidrolavadora antes de transportarla. Tenga cuidado al moverla. El aceite puede derramarse y provocar un incendio o peligro respiratorio, lesiones graves o la muerte. Las fugas de aceite dañarán la alfombra, la pintura u otras superficies de vehículos o remolques. Asegúrese de usar el asa para levantar o transportar la hidrolavadora

PRECAUCIÓN



• El kit de ruedas no está diseñado para uso en carretera. La hidrolavadora debe transportarse en un vehículo o en un remolque.
• La unidad es pesada. Tenga cuidado al levantarla o moverla.
• Transporte o repare la unidad con el tanque de combustible VACÍO para evitar que una chispa accidental encienda los vapores del combustible y provoque un incendio o una explosión.
• Transporte o repare la unidad con el cable de la bujía DESCONECTADO.

ALMACENAMIENTO DE COMBUSTIBLE O EQUIPO CON COMBUSTIBLE EN EL TANQUE DE COMBUSTIBLE

ADVERTENCIA

Almacenar lejos de hornos, estufas, calentadores de agua, secadoras de ropa y cualquier otro aparato con pilotos u otras fuentes de ignición. Estos aparatos pueden calentar los tanques de combustible y las fuentes de ignición pueden encender los vapores del combustible.

NORMAS DE SEGURIDAD PARA HIDROLIMPIADORAS

PELIGRO
RIESGO DE INCENDIO O EXPLOSIÓN



Guarde siempre el combustible lejos de la hidrolavadora y en un recipiente homologado.
El combustible y sus vapores son extremadamente inflamables y explosivos.
Un incendio o una explosión pueden provocar quemaduras graves e incluso la muerte.
Asegúrese de que todas las aberturas de ventilación estén despejadas y sin obstrucciones. Una ventilación obstruida puede provocar sobrecalentamiento o incendio.

PELIGRO



No opere la hidrolavadora en áreas explosivas, como en presencia de líquidos, gases o polvo inflamables. Las hidrolavadoras pueden generar chispas que pueden encender el polvo o los vapores.

Nunca utilice la hidrolavadora en lugares húmedos o mojados.
Use ropa adecuada. Quítese las joyas antes de usar la hidrolavadora. No use ropa holgada, collares, anillos, pulseras u otras joyas, ya que podrían engancharse en las piezas móviles. Se recomienda encarecidamente usar calzado antideslizante y guantes no conductores de electricidad durante el trabajo. Use protección para el cabello para contener el cabello largo.

Cuide su audición. Use protección auditiva durante períodos prolongados de funcionamiento.
No utilice la hidrolavadora si hay ruido o vibración excesivos. ¿Se ha reparado de inmediato?



Guarde la hidrolavadora en un lugar cerrado, seco y seguro, lejos de otros equipos. Nunca guarde la hidrolavadora cerca de llamas abiertas o materiales inflamables.
Mantenga la hidrolavadora a una distancia mínima de 1,5 m (5 pies) a todos los lados, incluyendo la parte superior.

REQUISITOS ESPECIALES

Es posible que existan regulaciones federales o estatales de la Administración de Seguridad y Salud Ocupacional (OSHA), códigos u ordenanzas locales aplicables al uso previsto de motores de combustión interna. Consulte con una agencia local responsable del uso de este tipo de equipo.

PELIGRO
RIESGO DE INCENDIO O EXPLOSIÓN



La hidrolavadora produce presiones y velocidades de fluido lo suficientemente altas como para penetrar la piel de personas y animales, lo que podría causar lesiones graves o amputaciones.

Asegúrese de que todas las conexiones estén bien apretadas. Inspeccione todas las mangueras para asegurarse de que no estén dañadas ni dobladas. Las conexiones flojas o las mangueras dañadas pueden provocar lesiones por inyección.

Asegúrese de que todos los conectores rápidos estén correctamente conectados. Tire de la conexión para comprobar que los conectores estén seguros. Los conectores rápidos mal conectados pueden separarse inesperadamente y causar lesiones.

NUNCA coloque las manos delante de la boquilla.
NUNCA intente conectar o desconectar la varilla rociadora ni los conectores de la manguera mientras el sistema de hidrolavadora esté presurizado.
NO considere las lesiones por inyección de fluido como un simple corte. Busque atención médica inmediata.
NO permita que la manguera de presión entre en contacto con el silenciador del motor.
La pulverización de fluido a **ALTA VELOCIDAD** puede romper objetos, propulsando partículas a alta velocidad.



SIEMPRE utilice gafas de seguridad homologadas al utilizar o realizar mantenimiento en hidrolavadoras.
NUNCA sustituya las gafas de seguridad por gafas protectoras. Podrían producirse lesiones oculares.

Use SIEMPRE ropa protectora para evitar pulverizaciones accidentales.
NO mantenga el gatillo de la varilla rociadora abierto de forma permanente.
NO utilice una varilla rociadora que no tenga seguro o protector de gatillo instalado y en buen estado de funcionamiento.

PELIGRO
RIESGO DE INCENDIO O EXPLOSIÓN

NO utilice ácidos, productos químicos tóxicos o corrosivos, venenos, insecticidas, disolventes inflamables ni lejía con la hidrolavadora. El uso de estos productos químicos puede causar daños al equipo, lesiones graves o la muerte.



NO dirija el rociado hacia tomas de corriente, interruptores ni productos conectados a la red eléctrica. No observar esta advertencia puede provocar electrocución, descargas eléctricas graves o quemaduras, e incluso la muerte.

NUNCA haga funcionar la bomba de presión sin el suministro de agua conectado y abierto. Se producirán daños irreparables en la bomba.

RIESGO DE CAÍDAS



La hidrolavadora puede crear charcos de soluciones resbaladizas que pueden resultar peligrosos.

Asegúrese de permanecer sobre una superficie estable mientras opera la hidrolavadora. El contragolpe inicial al accionar la varilla rociadora puede hacerle perder el equilibrio y caer, lo que puede provocar lesiones leves o graves.
Tenga mucho cuidado si debe operar la hidrolavadora desde una escalera o un andamio. El contragolpe de la varilla rociadora puede provocar la pérdida del equilibrio y una caída que podría causar lesiones graves.
Al limpiar la hidrolavadora, asegúrese de que haya pendientes adecuadas para el drenaje, de modo que las soluciones no formen charcos alrededor de la unidad que puedan provocar resbalones y caídas.
Sujete firmemente la varilla rociadora con ambas manos al usar la hidrolavadora a alta presión para evitar lesiones en caso de contragolpe.

⚠ PRECAUCIÓN

La hidrolavadora debe funcionar con las patas de goma apoyadas sobre una superficie horizontal plana y estable.

La hidrolavadora debe utilizarse en un área limpia y bien ventilada. Mantenga una distancia mínima de 1,5 m (5 pies) a la hidrolavadora por todos lados, incluyendo la parte superior.

NO coloque la hidrolavadora en:

- Donde haya evidencia de fugas de aceite o gas.
- Donde pueda haber vapores o materiales inflamables.
- Donde pueda entrar aire o agua extremadamente sucios en la hidrolavadora.

DESCRIPCIÓN FUNCIONAL

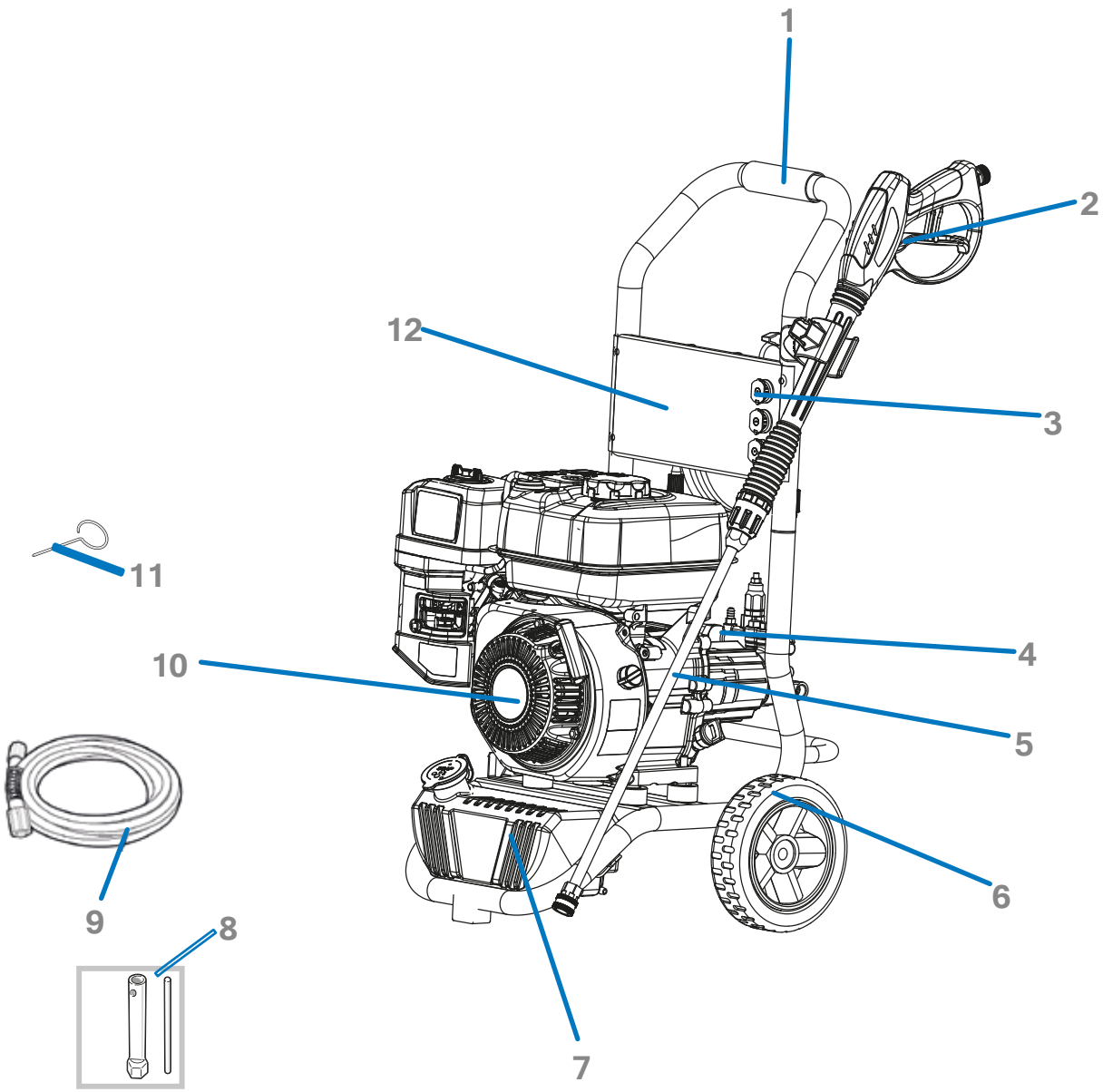

CARACTERÍSTICAS DE LA HIDROLIMPIADORA:

1. Manija
2. Pistola rociadora
3. Varilla rociadora
4. Boquilla
5. Bomba de presión
6. Kit de ruedas
7. Motor de gasolina
8. Tanque de jabón
9. Kit de herramientas
10. Manguera de alta presión
11. Aguja de limpieza de boquillas
12. Perilla
13. Panel de boquillas

TERMINOLOGÍA DE LA HIDROLIMPIADORAS

A continuación, se presentan los términos comunes asociados con el uso de hidrolavadoras:
PSI: Libras por pulgada cuadrada - unidad de medida común utilizada para la presión del agua, la presión del aire, la presión hidráulica y las libras de fuerza.
GPM: Galones por minuto (litros por minuto [sistema métrico]) - unidad de medida común utilizada para el caudal de agua.
Modo de derivación: En el modo de derivación, la bomba de alta presión recircula el agua porque el gatillo de la pistola rociadora no está apretado.
Válvula de alivio térmico: En el modo de derivación, esta válvula libera un chorro de agua para evitar que la temperatura del agua alcance niveles perjudiciales que dañen la bomba. Una vez que el agua se haya enfriado, la válvula de alivio térmico se reiniciará automáticamente. No permita que la bomba funcione sin rociar (en modo de derivación) durante más de 5 minutos.

MONTAJE/ACCESORIOS

Esta hidrolavadora requiere un poco de montaje y estará lista para usar después de realizarle mantenimiento con aceite y combustible aprobados por el fabricante. Si tiene algún problema con el montaje de su hidrolavadora, llame a la línea de ayuda de hidrolavadoras al [Nombre del producto]. Si llama para solicitar asistencia, tenga a mano el modelo, la revisión y el número de serie de la etiqueta de datos.

HIDROLIMPIADORA



ADVERTENCIA

La unidad es pesada: No intente levantar ni sacar la hidrolavadora de la caja.

1. Con un cúter, abra la caja completamente cortando las cuatro esquinas, dejando los lados planos. Deje la hidrolavadora sobre la caja.

2. Retire todos los artículos de la caja, excepto la hidrolavadora, y compruebe que estén completos (consulte la descripción funcional).

3. Incline con cuidado la hidrolavadora hacia adelante, colóquela sobre su lado frontal y proceda a ensamblar la unidad con las herramientas proporcionadas.

4. Inserte el eje a través de los orificios del tubo del marco inferior, como se muestra.

5. Ensamble las ruedas al eje (utilizando los bujes, las arandelas y los pasadores de chaveta). Para asegurar las ruedas al eje, inserte los pasadores de chaveta en los orificios pequeños del eje y doble el extremo de los pasadores de chaveta con un alicate (no incluido).

6. Ensamble las patas al tubo del marco inferior (utilizando las tuercas y los tornillos) como se muestra. Apriete todos los herrajes de montaje.

7. Una vez completado el montaje de las ruedas y las patas, coloque con cuidado la hidrolavadora sobre sus ruedas y patas.

8. Tire del pasador de bloqueo del mango y levántelo completamente. Suelte el pasador de bloqueo y encájelo en su orificio en el marco.

9. Monte los soportes superior e inferior de la pistola (usando las tuercas y los tornillos) en el marco como se muestra. Apriete todos los herrajes de montaje.

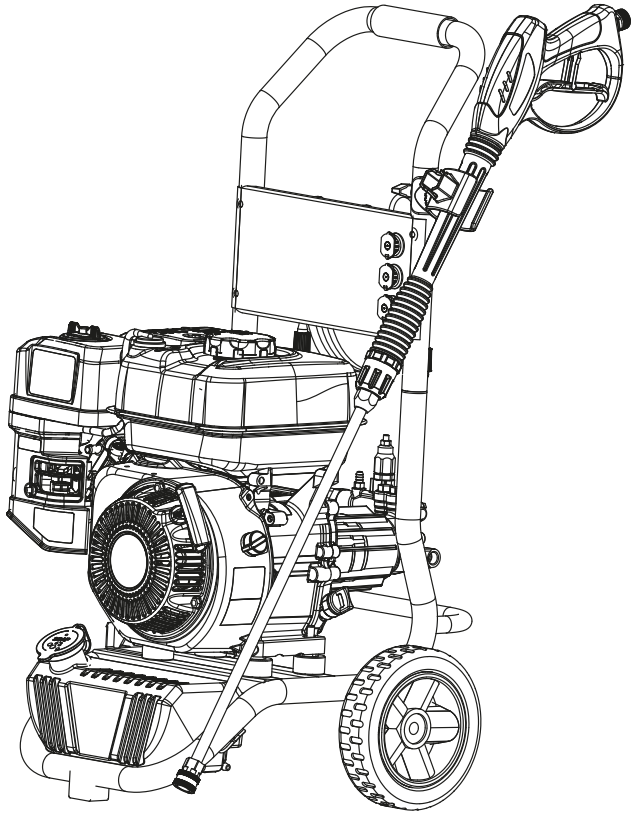

MANGUERA DE PRESIÓN A BOMBA DE PRESIÓN

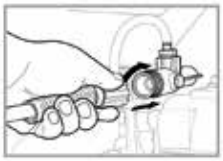

Tire del collarín del conector de salida de alta presión, inserte la manguera de presión en el conector y suelte el collarín. Tire de la manguera para comprobar que esté bien sujeta.

MANGUERA DE PRESIÓN A PISTOLA PULVERIZADORA

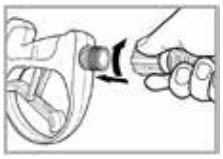

1. Tire del anillo colector del conector rápido hembra de la manguera de alta presión hacia atrás.
2. Inserte el conector rápido macho de la pistola pulverizadora en el conector rápido hembra de la manguera de alta presión.
3. Suelte el anillo colector del conector rápido hembra y gírelo. Escuche el "clic" para asegurarse de que ambos conectores rápidos estén acoplados.
4. Tire de la manguera de alta presión y la pistola pulverizadora en direcciones opuestas para asegurarse de que no se separen.

VARILLA DE PULVERIZACIÓN A PISTOLA DE PULVERIZACIÓN

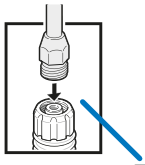

1. Retire la tapa protectora de plástico de la entrada de la varilla.
2. Enrosque la varilla de pulverización en la pistola.
3. Apriete la tuerca para fijar la varilla a la pistola.

SELECCIÓN DE LA BOQUILLA ADECUADA PARA EL TRABAJO

NOTA

Para evitar daños en la superficie y seleccionar el tamaño de boquilla adecuado para su aplicación, comience siempre con la boquilla de menor presión (blanca) y vaya cambiando a la de mayor tamaño hasta obtener el mejor resultado.

La hidrolavadora incluye cinco boquillas de pulverización. Cada boquilla está codificada por colores y ofrece un patrón de pulverización y una presión específicos para cada trabajo de limpieza. El tamaño de la boquilla determina el tamaño del chorro en abanico y la presión que sale de la boquilla.



Boquilla 0° - Roja: Esta boquilla proporciona un chorro preciso de agua a presión y es extremadamente potente. Cubre solo una pequeña área de limpieza. Esta boquilla debe utilizarse únicamente en superficies que soporten alta presión, como metal u hormigón. No utilice esta boquilla para limpiar madera.



Boquilla de 15° - Amarilla: Esta boquilla ofrece un potente chorro de 15 grados para una limpieza profunda de áreas pequeñas. Esta boquilla solo debe usarse en áreas y materiales que soporten alta presión.



Boquilla Verde de 25°: Esta boquilla ofrece un patrón de rociado de 25 grados para una limpieza intensiva de áreas extensas. Esta boquilla solo debe usarse en áreas que soporten la presión.



Boquilla de 40° - Blanca: Esta boquilla ofrece un patrón de rociado de 40 grados y un chorro de agua menos potente. Cubre un área amplia y se recomienda para la mayoría de los trabajos de limpieza general.



Boquilla para productos químicos - Negra: Esta boquilla se utiliza para aplicar productos químicos especiales y soluciones de limpieza. Produce el chorro de presión más débil de las cinco boquillas.

Las boquillas de la hidrolavadora se almacenan en receptáculos en un panel montado en el mango de la hidrolavadora. Los colores del panel identifican la ubicación de la boquilla y el panel de pulverización.

BOQUILLAS PARA LA VARILLA DE PULVERIZACIÓN

ADVERTENCIA

Nunca coloque las manos delante de la boquilla. Nunca sujete la manguera ni los accesorios durante el funcionamiento de la hidrolavadora. Nunca intente conectar ni desconectar la varilla rociadora ni los accesorios de la manguera mientras el sistema de hidrolavadora esté presurizado.
Apague la hidrolavadora y bloquee el gatillo de la pistola antes de intentar cambiar las boquillas de presión.

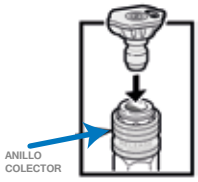

1. Para conectar, inserte la boquilla en la varilla rociadora de desconexión rápida hembra y presione para encajarla.
2. Para desconectar, deslice hacia abajo el anillo colector de la desconexión rápida hembra para expulsar la boquilla.

BOMBA DE PRESIÓN A SUMINISTRO DE AGUA

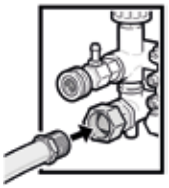

1. Conecte la manguera de jardín al suministro de agua y abra el suministro para llenarla y eliminar cualquier residuo. Cierre el suministro de agua.
2. Asegúrese de que el filtro dentro de la entrada de agua de la hidrolavadora esté limpio y sin daños. Enrosque el conector de la manguera de jardín en la entrada de agua. Apriete manualmente la tuerca de entrada.
3. Abra el suministro de agua.

NOTA

La hidrolavadora requiere un mínimo de 20 PSI y un caudal de 5 GPM.

PREPARATIVO DE LA HIDROLAVADORA

ADVERTENCIA

El manejo inadecuado de la hidrolavadora puede dañar los componentes internos y acortar su vida útil. El incumplimiento de esta advertencia anulará la garantía.

BOMBA DE PRESIÓN

La hidrolavadora se envía con un tapón de aceite para evitar fugas de aceite de la bomba durante el transporte. Para reemplazar el tapón de transporte por el tapón de ventilación (incluido), realice lo siguiente:

ADVERTENCIA

Si no se retira el tapón de envío y se reemplaza con la varilla medidora/tapón de aceite, se dañará la bomba de presión. Si no se coloca el tapón del respiradero de la bomba, la garantía podría quedar anulada.

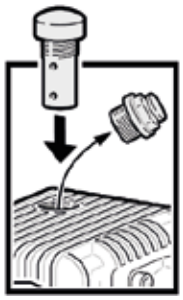

1. Con una llave inglesa, retire el tapón de envío de la bomba de presión. Deseche el tapón.
2. Retire el tapón del respiradero de la bomba de la bolsa de piezas e introdúzcalo en la bomba de presión.
3. Apriete el tapón del respiradero de la bomba firmemente a mano. No utilice una llave inglesa para apretarlo, ya que podría dañar las roscas.
4. Use la mirilla de nivel de aceite en el lateral de la bomba para asegurarse de que el aceite esté en el punto medio o por encima.
5. Añada aceite a la bomba de presión si el nivel está por debajo del nivel indicado. Use solo aceite de grado 30 sin detergente.

AÑADIR ACEITE DE MOTOR



VARILLA DE MEDICIÓN

1. Saque la hidrolavadora del exterior y colóquela sobre una superficie plana y nivelada.
2. Retire la varilla de nivel de aceite de motor y coloque un embudo en el depósito de aceite.
3. Vierta el aceite de motor suministrado (grado 30) hasta que el nivel llegue a la rosca del depósito.
4. Apriete a mano la varilla de nivel de aceite y limpie el aceite derramado.

SENSOR DE NIVEL BAJO DE ACEITE

Para evitar daños en el motor causados por una cantidad insuficiente de aceite en el cárter, el motor está equipado con un sensor de nivel bajo de aceite. Si el nivel de aceite está por debajo del nivel seguro, el sensor se activará e impedirá el arranque del motor o lo detendrá mientras esté en marcha.

Si la hidrolavadora se apaga y el nivel de aceite está dentro de las especificaciones, verifique si está colocada en un ángulo que obligue a que el aceite se desplace.

Colóquela sobre una superficie nivelada para corregir esto. Si el motor no arranca, es posible que el nivel de aceite no sea suficiente para desactivar el sensor de nivel bajo de aceite. Agregue aceite como se describe anteriormente.

AGREGAR COMBUSTIBLE

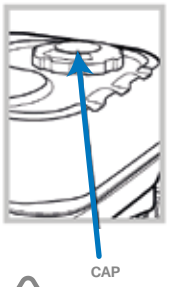

1. Saque la hidrolavadora del exterior y colóquela sobre una superficie plana y nivelada.
2. Retire la tapa del tanque de gasolina. Agregue con cuidado gasolina de 87 octanos (o superior) al tanque. NO LA LLENE DEMASIADO. Deje espacio para que la gasolina se expanda.
3. Vuelva a colocar la tapa del tanque de gasolina, apriétela a mano y limpie cualquier derrame de combustible.

ADVERTENCIA

Si no se utiliza el combustible según las recomendaciones de este manual, se anulará la garantía.

AL AGREGAR COMBUSTIBLE A LA HIDROLAVADORA, TENGA EN CUENTA LO SIGUIENTE:

- NO utilice gasolina no aprobada, como E85 (85 % etanol/15 % gasolina).
- NO mezcle aceite con gasolina.
- NO modifique el motor para que funcione con combustibles alternativos.
- Apague la hidrolavadora y deje que se enfríe durante al menos dos minutos antes de quitar la tapa del depósito de combustible. Afloje la tapa del depósito lentamente para liberar la presión.
- Mantenga el combustible alejado de chispas, llamas abiertas, llamas piloto, calor y otras fuentes de ignición.
- NO encienda cigarrillos ni fume cerca de un tanque o recipiente de combustible abierto.
- Limpie el área alrededor de la tapa de llenado de combustible y retírela lentamente para que escape la presión.
- Coloque la tapa del depósito de combustible y deje que el combustible derramado se evapore antes de arrancar el motor.
- NO llene demasiado el depósito de combustible. Añada lentamente gasolina sin plomo (A) al depósito de combustible (B). Tenga mucho cuidado de no llenar el depósito de combustible por encima del deflector (C). Esto deja suficiente espacio para la expansión del combustible.

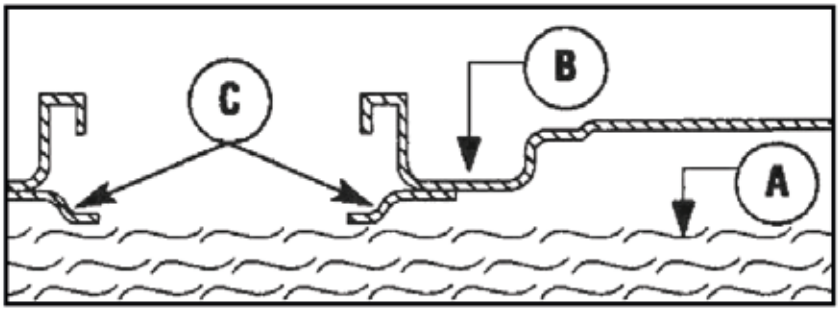

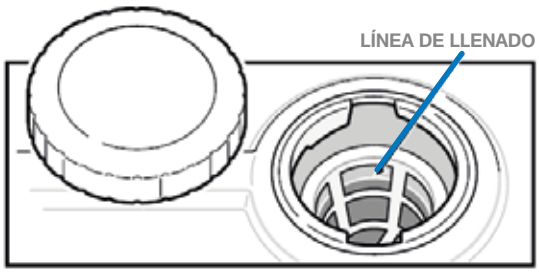

USO DE LA HIDROLIMPIADORA A ALTAS ALTITUDES

El carburador del motor viene ajustado de fábrica para un funcionamiento óptimo de 0 a 1500 metros sobre el nivel del mar. Se espera una pérdida de potencia del motor de aproximadamente un 10 % por cada 1000 metros de altitud. Para mantener el cumplimiento de las normas de emisiones y un rendimiento y consumo de combustible óptimos, podría ser necesario realizar un ajuste a gran altitud a altitudes superiores a 1500 metros. Si necesita realizar un ajuste, llame a Servicio al Cliente al 1-888-278-8092.

ARRANQUE

ANTES DE ARRANCAR LA HIDROLIMPIADORA, ASEGÚRESE DE:

1. Haber seleccionado una boquilla del tamaño adecuado para la tarea a realizar (consulte "SELECCIÓN DE LA BOQUILLA ADECUADA")
2. Haber conectado la hidrolavadora a la fuente de agua y haberla abierto (consulte "CONEXIÓN DE LA BOMBA AL SUMINISTRO DE AGUA").

ADVERTENCIA

NO haga funcionar la bomba sin el suministro de agua conectado y abierto. Cualquier daño a la hidrolavadora resultante del incumplimiento de estas instrucciones ANULARÁ la garantía.

3. Para su protección, use las gafas de seguridad (incluidas).
4. Traslade la hidrolavadora al EXTERIOR, en un área completamente VENTILADA.
5. Coloque la hidrolavadora sobre una superficie PLANA y nivelada, cerca de la superficie de trabajo. Mantenga una distancia mínima de 1,5 metros (5 pies) alrededor del motor, incluida la parte superior. Coloque la salida de escape del motor LEJOS de las viviendas.
6. Asegúrese de que la palanca del acelerador esté en la posición "RÁPIDO" (izquierda).
7. Deslice la palanca de la válvula de combustible a la posición "ENCENDIDO" (derecha) para permitir que el combustible fluya al motor.

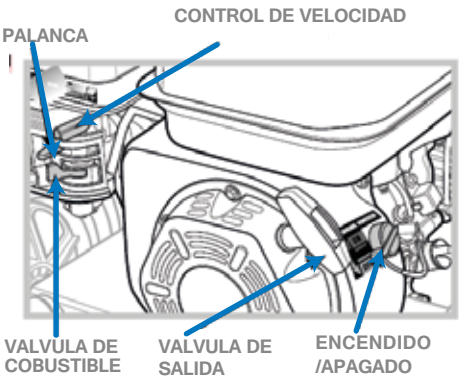

8. Deslice la palanca del estrangulador a la posición "ARRANQUE" (izquierda).
9. Gire el interruptor de ENCENDIDO/APAGADO del motor en sentido horario a la posición "ENCENDIDO". 10. Apunte la boquilla hacia una dirección segura y apriete el gatillo de la pistola pulverizadora para facilitar el arranque del motor.
11. Para arrancar el motor, tire lentamente del cordón de arranque hasta sentir resistencia y, a continuación, tire rápidamente para evitar el contragolpe. Repita el proceso hasta que el motor arranque. Suelte el gatillo.
12. Deslice la palanca del estrangulador a la posición "RUN" (derecha).

OPERACIÓN

ADVERTENCIA

No deje la hidrolavadora en modo bypass durante más de dos minutos seguidos. La temperatura del agua dentro de la bomba de presión aumentará a un nivel peligroso, lo que dañará sus componentes internos. El incumplimiento de esta advertencia anulará la garantía.
NO opere la bomba de presión sin el suministro de agua conectado y abierto. Cualquier daño a la hidrolavadora causado por el incumplimiento de esta instrucción ANULARÁ la garantía.

SIEMPRE use gafas de seguridad homologadas al operar hidrolavadoras. El rocío puede salpicar o proyectar objetos, incluidos los accesorios mal instalados.

ADVERTENCIA

El chorro de agua a alta presión que produce este equipo puede atravesar la piel y los tejidos subyacentes, lo que puede provocar una amputación.

La pistola pulverizadora retiene la alta presión de agua, incluso con el motor parado y el suministro de agua desconectado, lo que puede causar lesiones. El contragolpe de la pistola pulverizadora puede provocar una caída.

USO DE LA PISTOLA ROCIADORA

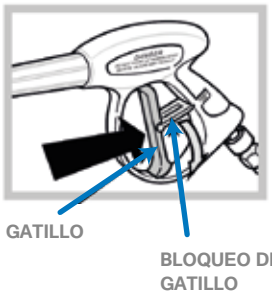

Para activar el seguro del gatillo, tire de él hacia arriba hasta que encaje en la ranura.
Para desactivarlo, empújelo hacia abajo hasta que vuelva a su posición original.
PARA ACCIONAR EL GATILLO:
1. Apriete el gatillo para que el agua comience a salir por la boquilla.
2. Suelte el gatillo para detener el flujo de agua.

LAVADO/LIMPIEZA

1. Sujete firmemente la pistola pulverizadora con ambas manos.
2. Apunte la boquilla hacia una dirección segura y apriete el gatillo de la pistola pulverizadora para que la bomba purgue el aire y las impurezas del sistema y luego redirija la boquilla a la superficie de trabajo.
3. Al terminar, suelte el gatillo de la pistola para detener el flujo de agua.

CONSEJOS DE USO:

- Para una limpieza más eficaz, mantenga la boquilla pulverizadora a una distancia de 20 a 60 cm de la superficie a limpiar.
- Si acerca demasiado la boquilla, especialmente con el modo de alta presión, podría dañar la superficie que está limpiando.
- NO se acerque a menos de 15 cm al limpiar neumáticos.

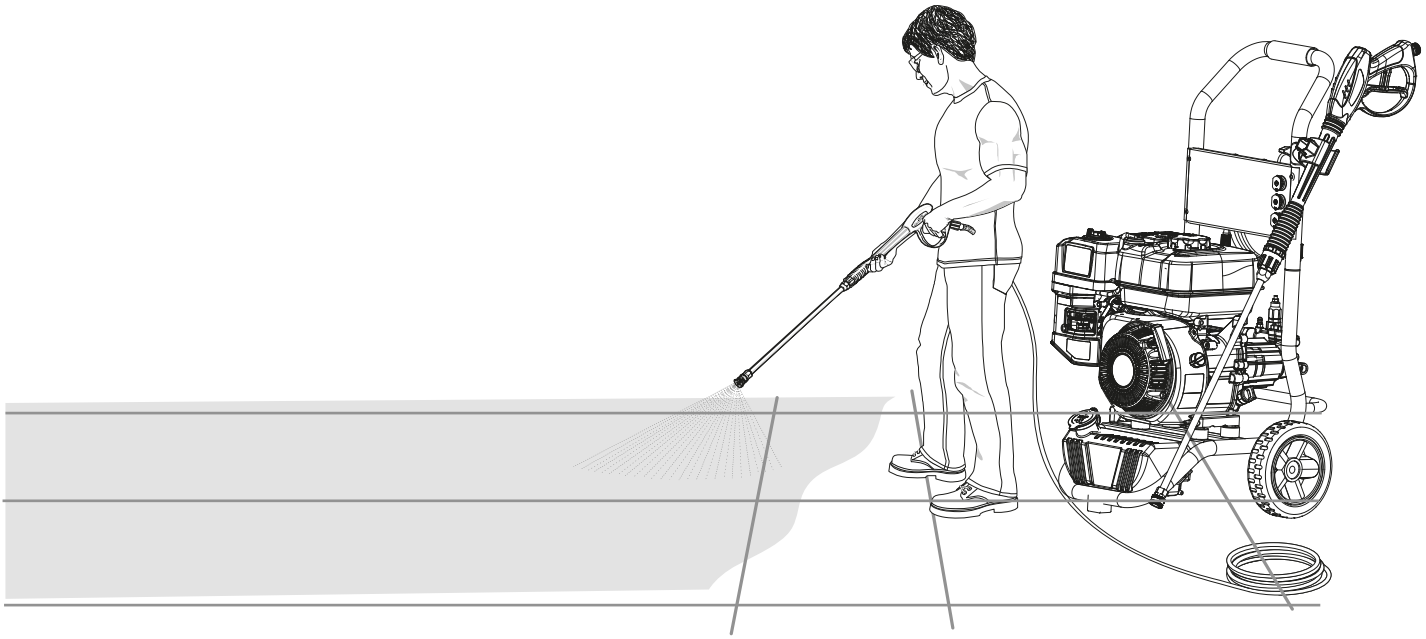

AJUSTE DE PRESIÓN

Aumentar la distancia: Para variar la presión sobre la superficie a limpiar, varíe la distancia entre la varilla rociadora y la superficie a limpiar.
Cambiar la boquilla de la varilla rociadora: Apague completamente la hidrolavadora y el motor de gasolina. Cambie la boquilla rociadora a la presión deseada (consulte "SELECCIÓN DE LA BOQUILLA ADECUADA"). Reinicie el motor.
Ajustar el regulador de presión de la bomba: El regulador de presión de la bomba permite ajustar la presión en la bomba. Gire la perilla del regulador de presión de la bomba en sentido horario o antihorario para aumentar o disminuir la presión.

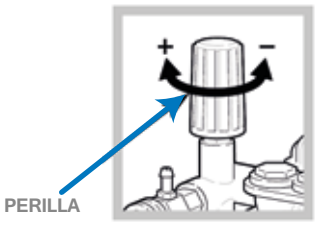

USO DE PRODUCTOS QUÍMICOS Y DISOLVENTES DE LIMPIEZA

NOTA

Use únicamente jabones y productos químicos diseñados para hidrolavadoras. **NO USE CLORO.**
Los productos químicos, jabones y disolventes de limpieza no se absorberán con una boquilla de alta presión. Utilice la boquilla para productos químicos (negra).

PARA APLICAR EL DETERGENTE:

1. Prepare la solución de detergente según las recomendaciones del fabricante.
2. Retire la tapa del depósito de detergente, ubicada en la parte frontal de la hidrolavadora.
3. Llene el depósito con la solución de detergente preparada. Un embudo pequeño puede ser útil. Vuelva a colocar la tapa del depósito de detergente.
4. Bloquee el gatillo y conecte la boquilla de detergente (negra) a la varilla.
5. Destrabe el gatillo, apriete el gatillo de la pistola rociadora y aplique el detergente sobre una superficie seca, comenzando por la parte inferior del área a lavar y avanzando hacia arriba, con movimientos largos, uniformes y superpuestos.

NOTA

No se recomienda mojar la superficie primero, ya que esto diluye el detergente y reduce su capacidad de limpieza.

6. Deje que el detergente penetre de 3 a 5 minutos antes de lavar y enjuagar. Vuelva a aplicar según sea necesario para evitar que la superficie se seque. No permita que el detergente se seque sobre la superficie (evita las vetas).

PARA ENJUAGAR:

1. Reemplace la boquilla por una boquilla de alta presión adecuada (consulte "SELECCIÓN DE LA BOQUILLA ADECUADA"). Apriete el gatillo y espere a que el detergente se disipe. 2. Mantenga la pistola rociadora a una distancia segura del área que planea rociar.
3. Aplique un rociado de alta presión en un área pequeña y luego revise si la superficie presenta daños. Si no encuentra daños, puede continuar limpiando.
4. Comience por la parte superior del área a enjuagar, trabajando hacia abajo con los mismos movimientos superpuestos que usó para lavar y aplicar el detergente.

PARA LAVAR EL SISTEMA

Una vez que haya terminado de usar el sistema de inyección de detergente:
1. Apague el motor y llene el tanque de detergente con agua limpia.
2. Retire la boquilla y vuelva a encender el motor. 3. Apunte la varilla hacia una dirección segura y apriete el gatillo para hacer pasar agua limpia por el tanque de detergente y el sistema hasta que esté completamente limpio.

ADVERTENCIA

Dejar productos químicos y soluciones de limpieza dentro de la bomba de presión podría dañarla. Los daños causados por jabones, productos químicos y soluciones de limpieza dentro de la bomba pueden anular la garantía.

CONSEJOS DE LIMPIEZA:

- Nunca utilice la entrada de agua de la hidrolavadora para extraer detergente o cera.
- Si la boquilla está demasiado lejos de la superficie que se va a lavar, la limpieza no será tan efectiva.

IMPORTANTE: NO se acerque a menos de 15 cm al limpiar.

APAGADO

1. Para apagar el motor, coloque el interruptor lateral del motor en la posición de APAGADO.
2. Deslice la palanca de la válvula de combustible hacia la izquierda para detener el flujo de combustible al motor.
3. Cierre el suministro de agua y desconecte la manguera de jardín de la hidrolavadora.
4. Apriete el gatillo de la pistola para liberar el agua restante en el sistema.
5. Guarde la pistola rociadora a un lado y las mangueras dentro del alojamiento de la manguera, dentro del mango.
6. **PRECAUCIÓN: Deje que el motor se enfríe antes de plegar el mango.**

PRECAUCIÓN

Nunca cierre el suministro de agua con el motor en marcha. Esto provocará el sobrecalentamiento de la bomba de presión, lo que provocará daños internos.
La hidrolavadora DEBE almacenarse correctamente. Consulte las páginas siguientes para obtener instrucciones sobre el almacenamiento adecuado.

MANTENIMIENTO

El mantenimiento regular mejorará el rendimiento y prolongará la vida útil de la hidrolavadora. La garantía de la hidrolavadora no cubre los artículos que hayan sido sometidos a abuso o negligencia por parte del operador. Solo manteniendo la hidrolavadora de acuerdo con las instrucciones de este manual se mantendrá el valor total de la garantía. Es necesario realizar algunos ajustes periódicamente para el correcto mantenimiento de la hidrolavadora. Todos los servicios y ajustes deben realizarse al menos una vez por temporada. Es importante seguir la tabla de mantenimiento a continuación.

Frecuencia	Elementos	Cada vez	Mensualmente o cada 20 horas	Cada 3 meses o 50 horas	Cada 6 meses o 100 horas	Cada año o cada 300 horas
Aceite de motor	Comprobar el nivel de aceite	X				
	Reemplazar				X	
Filtro de aire	Verificar	X				
	Limpiar			X	X*	
	Reemplazar Limpiar					X
Depósito	Limpiar				X	
Bujía	Limpiar y ajustar				X***	
	Reemplazar					X
Parachispas	Limpiar				X	
Ralentí	Comprobar y ajustar					X**
Holgura de válvulas	Comprobar y ajustar					X**
Depósito de combustible	Limpiar					X**
Línea de suministro de combustible	Comprobar	Cada dos años (Reemplazar si es necesario**)				

* Se recomienda realizarlo con mayor frecuencia que la indicada en el programa si se opera en entornos polvorientos.
** Se recomienda que lo realicen distribuidores autorizados.
*** Ajuste la holgura de aire a 0,6 mm - 0,7 mm

COMPROBACIÓN DEL ACEITE DE LA BOMBA DE PRESIÓN:

1. Revise el indicador de nivel de aceite en la bomba de presión. El aceite debe cubrir el indicador.
2. Retire la varilla/tapón de aceite del cárter y límpielo.
3. El nivel de aceite es correcto si cubre la mitad inferior de la varilla.

CAMBIO DE ACEITE DE LA BOMBA DE PRESIÓN:

1. Coloque un recipiente debajo del tapón de drenaje de aceite de la bomba de presión.

2. Con una llave, afloje el tapón de drenaje de aceite.

3. Retire el tapón de drenaje de aceite y drene el aceite en un recipiente.

4. Vuelva a colocar el tapón de drenaje de aceite y apriételo con la llave.

5. Afloje y retire el tapón del respiradero de la parte superior de la bomba de presión.

6. Agregue aceite de motor NUEVO de 30 g al cárter de la bomba hasta que el nivel de aceite supere el punto medio de la mirilla lateral de la bomba.

7. Vuelva a colocar el tapón del respiradero y apriételo a mano.

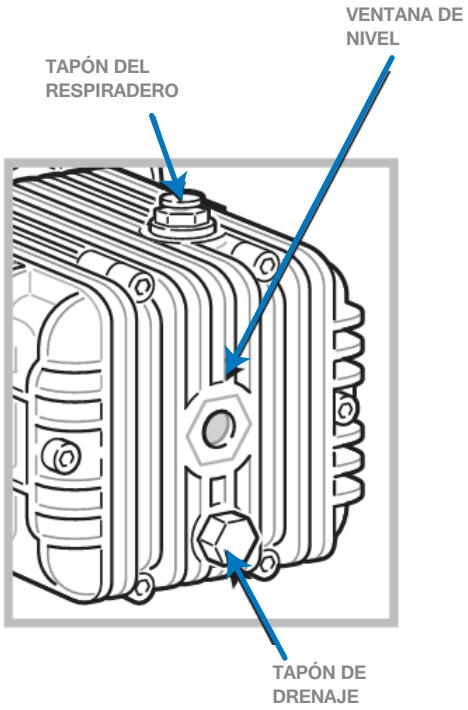

LIMPIEZA DE LA BOQUILLA:

En ocasiones, la varilla rociadora puede obstruirse con materiales extraños, como suciedad. Esto puede generar una presión excesiva. Si la boquilla de presión se obstruye parcialmente, la presión de la bomba vibrará. Debe limpiarse inmediatamente.

1. Asegúrese de que la hidrolavadora esté apagada y que el gatillo de la pistola rociadora esté bloqueado.
2. Retire la boquilla de alta presión de la varilla rociadora. Con la aguja de limpieza de boquillas (incluida), elimine cualquier obstrucción insertando y moviendo con cuidado el pasador a través del orificio de la boquilla bajo un chorro de agua limpia.
3. Después de limpiar, retire la aguja de la boquilla y guárdela para usarla en el futuro.
4. Vuelva a ensamblar la boquilla de alta presión a la varilla rociadora.

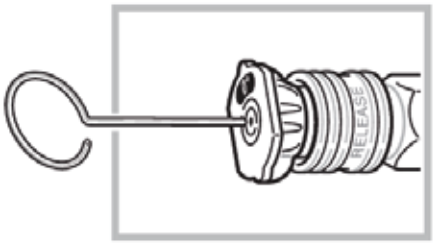

LIMPIEZA DEL FILTRO DE MALLA DE ENTRADA DE AGUA:

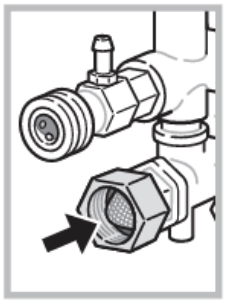

El filtro de malla de entrada de agua debe revisarse periódicamente y limpiarse si es necesario.
1. Desconecte la manguera de entrada de agua.
2. Retire el filtro sujetando el extremo y tirando hacia atrás. Ver
3. Limpie el filtro de malla enjuagando ambos lados con agua.
4. Vuelva a insertar el filtro de malla en el puerto de entrada de agua.

ADVERTENCIA

No opere la hidrolavadora sin el filtro de malla instalado. La entrada de impurezas en la bomba de presión puede causar daños internos.

LIMPIEZA DE LA HIDROLAVADORA:

Diariamente o antes de usar, inspeccione las áreas alrededor y debajo de la hidrolavadora para detectar fugas de combustible o aceite. Si encuentra fugas, realice mantenimiento preventivo. Limpie la suciedad acumulada en el exterior y el interior de la hidrolavadora. Asegúrese de que todas las conexiones, resortes y demás controles del motor se mantengan limpios. Inspeccione las ranuras y aberturas de aire de refrigeración de la hidrolavadora. Las aberturas deben mantenerse limpias y sin obstrucciones para un rendimiento óptimo. Los componentes del motor deben mantenerse limpios para reducir el riesgo de sobrecalentamiento e ignición de la suciedad acumulada.

- Use un paño húmedo para limpiar las superficies exteriores.
- Use un cepillo de cerdas suaves para aflojar la suciedad o el aceite acumulados.
- Use una aspiradora de taller para recoger la suciedad y los residuos sueltos.

ALMACENAMIENTO

ADVERTENCIA

El combustible y sus vapores son extremadamente inflamables y explosivos. Un incendio o una explosión por el uso indebido del combustible pueden causar quemaduras graves e incluso la muerte.

MOTOR

La gasolina puede envejecer si se almacena durante más de 30 días. El combustible envejecido provoca la formación de depósitos de ácido y goma en el sistema de combustible o en piezas cruciales del carb antener el combustible fresco, agregue las pastillas estabilizadoras de combustible proporcionadas al tanque lea las instrucciones al dorso).
No es necesario drenar la gasolina si el estabilizador se usa según las instrucciones incluidas. Haga funcionar el motor de la hidrolavadora durante al menos dos minutos después de agregar el estabilizador al combustible para que circule por todo el motor. El motor y el combustible se pueden almacenar hasta por 24 meses.

NOTA

NO almacene gasolina de una temporada a otra a menos que haya sido tratada con estabilizador de combustible. Reemplace el recipiente de combustible si es de metal y comienza a oxidarse. El óxido, la suciedad y los residuos pueden contaminar el suministro de combustible y sus componentes, lo que puede provocar un rendimiento deficiente o daños internos al motor. El combustible debe almacenarse en recipientes de plástico nuevos y aprobados.

PARA PROTEGER EL MOTOR CONTRA LA FORMACIÓN DE ÓXIDO DURANTE EL ALMACENAMIENTO, ACEITE EL CILINDRO:

• Retire la bujía y vierta aproximadamente 15 ml (1/2 oz) de aceite de motor limpio en el cilindro.
• Instale la bujía y tire lentamente del cordón de arranque para distribuir el aceite.
• Asegúrese de que el interruptor de encendido/apagado del motor esté en la posición de apagado (OFF). Tire lentamente del cordón de arranque de 2 a 3 veces para distribuir y cubrir el cilindro con aceite. NO arranque el motor en este momento.

ADVERTENCIA



Las chispas involuntarias pueden provocar incendios o descargas eléctricas. El incumplimiento de esta advertencia puede causar daños materiales graves, quemaduras graves e incluso la muerte.

Desconecte el cable de la bujía y cubra la punta con cinta aislante. Coloque el cable donde no entre en contacto con la bujía ni con el armazón de la hidrolavadora.

BOMBA DE PRESIÓN

1. Drene toda el agua de la manguera de presión, enróllela y guárdela en el soporte del mango de la hidrolavadora.
2. Drene toda el agua de la pistola y la varilla rociadora sosteniendo la pistola en posición vertical con la boquilla hacia abajo. Apriete el gatillo para vaciar los líquidos de la pistola y la varilla. Guárdela en el soporte para pistola/manguera.
3. Guarde la manguera para productos químicos, la manguera de alta presión y la varilla rociadora de forma que estén protegidas de daños, como atropellos.

Se recomienda seguir estos pasos para proteger los sellos internos de la hidrolavadora si la guarda durante más de 30 días o si se prevén temperaturas bajo cero.

1. Consiga un embudo, 177 ml (6 onzas) de anticongelante para vehículos recreativos y una manguera de jardín de aproximadamente 91 cm (36 pulgadas) con un conector macho en un extremo.

PRECAUCIÓN

Use únicamente anticongelante para vehículos recreativos. Cualquier otro tipo de anticongelante es corrosivo y puede dañar la bomba de presión.

2. Conecte una manguera de jardín de 91 cm (36 pulgadas) a la entrada de agua de la bomba de presión.
3. Agregue anticongelante para vehículos recreativos usando el embudo.
4. Asegúrese de que el interruptor de encendido/apagado del motor esté en la posición de apagado (OFF). Tire lentamente del cable de arranque del motor varias veces hasta que salga anticongelante por la conexión de la manguera de presión de la bomba. NO arranque el motor en este momento.
5. Retire la manguera de la entrada de agua de la bomba de presión.

HIDROLAVADORA

1. Cubra la hidrolavadora con una funda adecuada que no retenga la humedad, como un plástico o una lona recubierta de plástico.
2. Guarde la hidrolavadora en un lugar limpio y seco.

ADVERTENCIA

Algunas cubiertas de almacenamiento pueden ser inflamables o fundirse a altas temperaturas. No coloque la cubierta de almacenamiento sobre la hidrolavadora hasta que se haya enfriado por completo.

Desconecte el cable de la bujía y cubra la punta con cinta aislante. Coloque el cable donde no entre en contacto con la bujía ni con el armazón de la hidrolavadora.

PREPARACIÓN PARA EL USO DESPUÉS DEL ALMACENAMIENTO

1. Tire lentamente del cable de arranque varias veces para limpiar el aceite del cilindro o expulsar el anticongelante de la bomba que se haya añadido antes del almacenamiento.
2. Retire la bujía del cilindro. Limpie el aceite de la bujía, vuelva a colocarla en el cilindro y apriétela.
3. Vuelva a conectar el cable de la bujía.

GUÍA DE SOLUCIÓN DE PROBLEMAS

Problema	Causa probable	Solución
El motor se apaga al estar en marcha	1. Sin combustible. 2. Nivel bajo de aceite del motor.	1. Llene el depósito de combustible. 2. Añada aceite.
El motor no arranca o arranca con dificultad.	1. El interruptor de encendido/apagado del motor está en la posición "OFF". 2. La válvula de combustible está en la posición "OFF". 3. Filtro de aire sucio. 4. Sin combustible. 5. Combustible rancio. 6. El cable de la bujía no está conectado a la bujía. 7. Bujía defectuosa. 8. Agua en el combustible. 9. Inundado. 10. Mezcla de combustible / aire excesivamente rico. 11. La válvula de admisión está atascada, abierta o cerrada. 12. El motor ha perdido compresión. 13. Nivel bajo de aceite del motor. 14. Combustible incorrecto. 15. El motor está demasiado caliente. 16. El calzo está en la posición incorrecta. 17. La presión se acumula después de dos tirones de la bobina de arranque o después del primer uso.	1. Coloque el interruptor en la posición "ON". 2. Gire la válvula de combustible a la posición "ON". 3. Limpie o reemplace el filtro de aire. 4. Llene el tanque de combustible. 5. Drene el tanque de combustible y el carburador; llénelo con combustible nuevo. 6. Conecte el cable a la bujía. 7. Reemplace la bujía. 8. Drene el tanque de combustible y el carburador; llénelo con combustible nuevo. 9. Espere 5 minutos y vuelva a arrancar el motor. 10. Llame a Servicio al Cliente: 11. Llame a Servicio al Cliente: 12. Llame a Servicio al Cliente: 13. Agregue aceite. 14. Use el combustible recomendado. 15. Deje que el motor se enfríe. 16. Cambie la posición del calzo. 17. Apriete el gatillo de la pistola para liberar la presión.

Problema	Causa probable	Solución
El motor vibra o falla.	1. El carburador funciona con una mezcla demasiado rica o demasiado pobre.	1. Llame a Servicio al Cliente
El motor no tiene potencia.	1. La presión del cilindro es baja. 2. El filtro de aire está sucio.	1. Llame a Servicio al Cliente: 2. Cambie el filtro de aire.
Sin presión o con presión baja.	1. La varilla rociadora no está ajustada a alta presión. 2. Suministro de agua insuficiente. 3. La conexión de la manguera tiene fugas durante la alta presión. 4. Boquilla obstruida. 5. Rejilla del filtro de agua obstruida. 6. Bomba defectuosa. 7. Aire en la manguera. 8. La palanca del estrangulador está en posición de estrangulador. 9. La palanca de control del acelerador está caliente en la posición rápida.	1. Consulte la sección "SELECCIÓN DE LA BOQUILLA ADECUADA". 2. El suministro de agua debe ser de 5 GPM a 20 psi. 3. Apriete la conexión de la manguera. Use cinta selladora de roscas si es necesario. 4. Limpie la boquilla (consulte Mantenimiento). 5. Retire y limpie el filtro. 6. Llame al Servicio de Atención al Cliente: 7. Apriete el gatillo para purgar el aire. 8. Mueva el estrangulador a la posición "RUN". 9. Mueva la palanca de control del acelerador de la posición rápida.
Fuga de agua en la bomba.	1. Conexiones sueltas. 2. Empaques del pistón desgastados. 3. Juntas tóricas desgastadas o rotas. 4. Cabezal o tubos de la bomba dañados por congelación.	1. Apriete las conexiones. 2. Limpie o reemplace. Llame al Servicio de Atención al Cliente: 3. Limpie o reemplace. Llame al Servicio de Atención al Cliente: 4. Limpie o reemplace. Llame al Servicio de Atención al Cliente:
La bomba no aspira productos químicos.	1. La varilla rociadora no está ajustada a baja presión. 2. La manguera o el filtro del producto químico están obstruidos. 3. La malla del producto químico no está en su lugar. 4. Solución química demasiado espesa. 5. Acumulación de sustancias químicas en el inyector.	1. Consulte la sección "SELECCIÓN DE LA BOQUILLA ADECUADA". 2. Limpie la manguera/filtro. 3. Asegúrese de que el extremo de la manguera para productos químicos esté completamente sumergido en los productos. 4. Diluya el producto químico. Las soluciones químicas deben tener la misma consistencia que el agua.

Problema	Causa probable	Solución
Presión baja o nula (después de un período de uso normal).	1. Sello o empaque desgastado. 2. Válvulas desgastadas u obstruidas. 3. Pistón del descargador desgastado.	Limpie o reemplace. Llame al Servicio de Atención al Cliente:
Fuga de agua en la conexión de la pistola/varilla pulverizadora.	1. Junta tórica desgastada o rota. 2. Conexión de la manguera suelta.	1. Junta tórica desgastada o rota. 2. Apriete la conexión de la manguera.
Fuga de aceite en la bomba.	1. Sellos de aceite desgastados. 2. Tapón de drenaje suelto. 3. Junta tórica del tapón de drenaje desgastada. 4. Junta tórica del tapón de llenado desgastada. 5. Bomba sobrellenada. 6. Aceite incorrecto. 7. Tapón de ventilación obstruido.	1. Limpie o reemplace. Llame al Servicio de Atención al Cliente: 2. Apriete el tapón de drenaje. 3. Inspeccione y reemplace la junta tórica. 4. Inspeccione y reemplace la junta tórica. 5. Verifique que la cantidad sea la correcta. 6. Drene y rellene con el tipo y la cantidad de aceite correctos. 7. Limpie el tapón de ventilación. Use la manguera de aire para desatascarlo. Si el problema persiste, reemplace el tapón de ventilación.
La bomba pulsa.	1. Boquilla obstruida. 2. Aire en el sistema.	1. Limpie la boquilla (consulte Mantenimiento). 2. Apriete el gatillo para eliminar el aire.

INFORMACIÓN GENERAL:

Gasolina	• Use gasolina sin plomo fresca de alta calidad (mínimo 87 octanos). • Agregue estabilizador al tanque de combustible y haga funcionar el motor durante 5 minutos antes de guardarlo.
Aceite	• Aceite para la bomba: Use solo aceite sin detergente de 40 a 450 ml. • Aceite para motor: Use solo aceite sin detergente de 30 a 600 ml. • Use solo agua fría. • No opere la hidrolavadora con el filtro de agua obstruido o sin él. • No opere la hidrolavadora sin un suministro de agua adecuado a la bomba de presión. El suministro de agua adecuado es de un mínimo de 20 PSI a 5 GPM.
Agua.	
Ajuste de presión.	• El ajuste de presión viene preajustado de fábrica. • Para reducir la presión, consulte la sección de operación de este manual.
Bomba	• Apriete el gatillo de la pistola rociadora cada 2 minutos con el motor en marcha. • No permita que el agua se congele en la bomba. • Nunca deje la unidad funcionando durante más de 2 minutos sin apretar el gatillo de la pistola pulverizadora. Hacerlo podría dañar la bomba y anular la garantía.
Modo By-Pass	
*Repuestos opcionales	• La bomba está equipada con una válvula de alivio térmico. Si el agua se sobrecalienta, esta válvula se abre y libera un chorro de agua. Posteriormente, se cierra, volviendo la bomba a su funcionamiento normal.
Manguera	• No permita que las mangueras entren en contacto con el silenciador del motor durante o inmediatamente después del uso. • NO tire de la unidad por la manguera de presión.
Motor	• No ajuste ni intente realizar tareas de mantenimiento sin consultar el manual del motor suministrado o sin realizar los ajustes en un centro de servicio autorizado. • Agregue estabilizador al tanque de combustible y deje el motor en marcha durante 5 minutos antes de guardarlo. • Siempre abra el suministro de agua antes de arrancar el motor
Jabón/Productos	• Use únicamente jabones y detergentes químicos diseñados para hidrolavadoras. • Use la boquilla para productos químicos (negra) con jabón/productos químicos.

Boquilla	• Mantenga siempre las boquillas destapadas. • No se pueden aplicar soluciones químicas/jabonosas con la configuración de alta presión. Ajuste la bomba de presión a baja presión y utilice la boquilla de baja presión.
Almacenamiento o preparación para el invierno	• Deje correr agua limpia por la entrada de productos químicos. • Agregue estabilizador al combustible restante en el tanque de combustible. • No permita que el agua se congele en la bomba de presión, la pistola rociadora, la varilla rociadora ni en las mangueras.

ESPECIFICACIONES

Modelo	GPW3123	GPW3627
Presión máxima	3.100PSI / 213bar	3.600PSI / 248bar
Caudal máxima	2.3 GPM / 9.5 LPM	2.7 GPM / 10 LPM
Potencia del motor	7 HP	7 HP
Cilindraje	208 cc	223 cc
Tipo de arranque	Manual	Manual
Peso	27 Kg	31 Kg

TIEMPOS DE GARANTÍA

Si este producto Elite falla debido a un defecto de material o de fabricación dentro del plazo de un año a partir de la fecha de compra, devuélvalo a cualquier tienda de distribución autorizada Elite, Centros de Servicio Corporativo, Autorizado u otro punto de venta Elite para que sea reparado gratuitamente (o reemplazado si la reparación resulta imposible).

CONSIDERACIONES ESPECIALES

HERRAMIENTAS ELÉCTRICAS





Para que la garantía sea efectiva durante 2 años (o 3 años en su defecto para las herramientas ELITE, ADVANCE Y SUPREME), se debe efectuar una revisión de mantenimiento anual, antes de finalizar cada año en curso de uso del equipo, en esta revisión se realizará una evaluación del equipo y se le entregará un visto bueno al equipo para prolongar la garantía durante 1 año más. La garantía podrá no ser renovada si el equipo se encuentra muy deteriorado. La revisión del primer año, no tiene costo en mano de obra para el usuario / propietario del equipo. Esta revisión no incluye los elementos que deben ser sustituidos por desgaste y/o mal uso.*

* Se excluye de este tiempo de garantía generadores, compresores, hidrolavadoras y aspiradoras de marca ELITE, los cuales gozarán de 1 año de garantía*

CARETAS Y EQUIPOS DE SOLDADURA



* Para que la garantía sea efectiva durante 2 años, se debe efectuar una revisión de mantenimiento anual, antes de finalizar cada año en curso de uso del equipo, en esta revisión se realizará una evaluación del equipo y se le entregará un visto bueno al equipo para prolongar la garantía durante 1 año más.
La garantía podrá no ser renovada si el equipo se encuentra muy deteriorado. La revisión del primer año, no tiene costo en mano de obra para el usuario / propietario del equipo. Esta revisión no incluye los elementos que deben ser sustituidos por desgaste y/o mal uso.*

PLANTAS ELÉCTRICAS



Esta garantía NO APLICA por mantenimiento inapropiado, la vida de un motor depende de las condiciones en las que es operado y el cuidado que reciba. En algunas aplicaciones como en construcción y trabajo continuo en campamentos, las plantas eléctricas son usualmente utilizadas en medios donde hay polvo e impurezas, lo que puede causar un desgaste prematuro.
Tal desgaste, cuando es causado por impurezas, polvo, residuos de la limpieza, o cualquier otro material abrasivo que haya entrado en el motor por causa de un mantenimiento inapropiado no es cubierto por la garantía

SISTEMAS PUERTAS AUTOMÁTICAS



La garantía incluye en el mismo tiempo partes mecánicas como electrónicas siempre y cuando no se incurra en una negación de garantía.

Para mas información visita nuestro website:
www.elitetools.co

NOTA:

ELITE ADVANCE incluye en sus herramientas 5 mantenimientos preventivos gratuitos durante el primer año.

- Si la herramienta ELITE ADVANCE no satisface la necesidad de trabajo, dentro de los 30 días posteriores a su compra podrá cambiarla por una del mismo tipo con mayor capacidad solo abonando la diferencia.

- Incluye un mantenimiento preventivo gratuito durante el primer año de garantía, el mantenimiento no incluye piezas de desgaste.

- Las herramientas que son trabajadas en ambientes de polvo y alta contaminación por partículas que tengan contaminación interna, se recomienda su eliminación con aire comprimido (máx. 3 bares).

- Las baterías son consideradas piezas de desgaste y no las cubren los 2 años de garantía, pero ante cualquier falla otorgamos un tiempo de 1 año a partir de la compra para que se acerque a cualquier Centro de Servicio corporativo o autorizado de nuestra marca para la respectiva revisión.

- El tiempo de garantia se gozará a partir de la fecha de compra del consumidor final.

- Si la herramienta es para alquiler la garantía es de 3 meses.*

ELITE®

Keep Working

User manual

Please read this manual carefully,
contains important safety information.

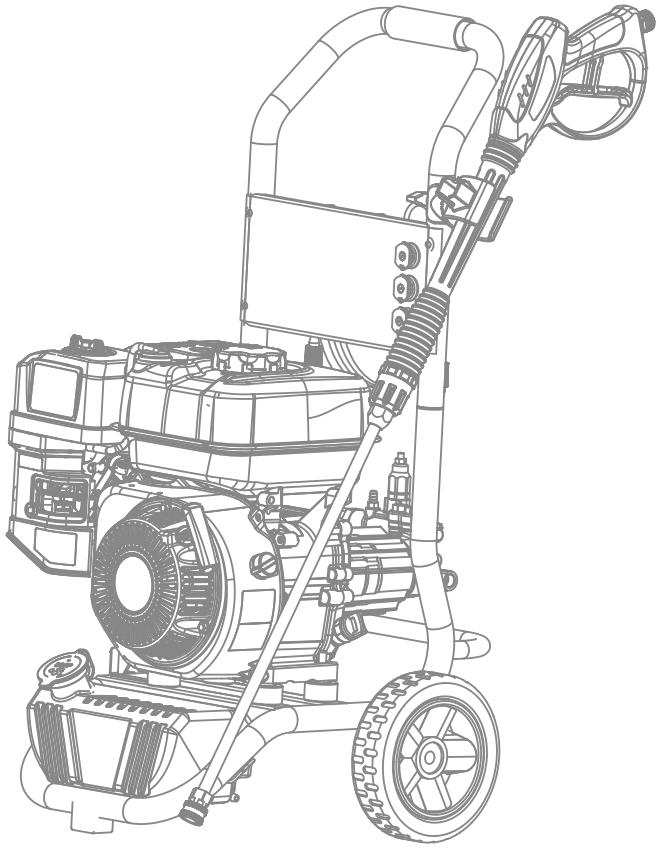

HIGH PRESSURE WASHER INSTRUCTION MANUAL

GPW3123 **GPW3627**

ELITE®

Keep Working

CONTENT

Introduction	1
General safety	1
Recognize safety symbols, words and labels	1
Important information about this manual	3
Unpacking & inspection	3
Safety warnings	4
General safety rules	4
Safety rules for gasoline engines	6
Symptoms of carbon monoxide poisoning	6
Adding or draining fuel to or from the engine	7
Starting the engine	7
Making adjustments or repairs to the engine	8
Testing spark plug for spark	9
Transporting or repairing equipment	9
Storing fuel or equipment with fuel in fuel tank	9
Safety rules for pressure washers	10
Functional description	13
Pressure washer terminology	14
Assembly / attachments	14
Pressure washer	14
Pressure hose to pressure pump	16
Pressure hose to spray gun	16
Spray wand to spray gun	16
Selecting the right nozzle for the job	16
Nozzles to spray wand	18
Pressure pump to water supply.	18
Preparing the pressure washer	18
Pressure pump	18
Adding engine oil	19
Low oil sensor	19
Adding fuel	20
Using pressure washers at high altitudes	21
Starting	21
Operating	22
Using the spray gun	22
Washing/cleaning	22
Pressure adjustment	23
Using chemicals and cleaning solvents	24
Shutting down	25
Maintenance	25
Storage	28
Engine	28
Pressure pump	29
Pressure washer	30
Preparing for use after storage.	30
Troubleshooting guide	31
Specifications	35
Warranty	36

INTRODUCTION

This instruction manual is intended for your benefit. Please read and follow the safe- ty, installation, maintenance and troubleshooting steps described within to ensure your safety and satisfaction. The contents of this instruction manual are based upon the latest product information available at the time of publication. The manufacturer reserves the right to make product changes at any time without notice.



READ AND FOLLOW ALL INSTRUCTIONS.
Failure to follow all instructions in this manual may result in severe personal injury or death. Keep this manual and refer to it for Safety Instructions, Operating Procedures, and Warranty.

SAVE THESE INSTRUCTIONS FOR FUTURE REFERENCE.
RECOGNIZE SAFETY SYMBOLS, WORDS AND LABELS

The safety instructions provided in this manual are not intended to cover all possible conditions and practices that may occur when operating, maintaining and cleaning power tools.

Always use common sense and pay particular attention to all the **DANGER, WARNING, CAUTION** and **NOTE** statements in this manual.

This is the safety alert symbol. It is used to alert you to potential personal injury hazards. Obey all safety messages that follow this symbol to avoid possible injury or death.

DANGER

DANGER indicates an imminently hazardous situation which, if not avoided, will result in death or serious injury.

WARNING

WARNING indicates a potentially hazardous situation which, if not avoided, could result in death or serious injury.

CAUTION

CAUTION indicates a potentially hazardous situation which, if not avoided, may result in minor or moderate injury..

CAUTION

CAUTION used without the safety alert symbol indicates a potentially hazardous situation which, if not avoided, may result in property damage.

NOTE

NOTE provides additional information that is useful for proper use and maintenance of this tool. If a NOTE is indicated, make sure it is fully understood.

In addition to **SAFETY ALERTS** listed above, there could also be numerous symbols alerting the operator that specific safety measures are required to safely operate this tool. Learn these **SAFETY SYMBOLS**, as well as the **ASAFETY ALERTS** , to prevent injury to the operator and to bystanders.



READ OPERATING INSTRUCTIONS: Read and understand tool labels, safety warnings and precautions in this manual before operating the tool. Failure to follow **WARNINGS** could result in serious injury or even death to the operator or bystanders.



FIRE HAZARD: Heat from engine exhaust can ignite combustible materi- als, building structures or gas tanks resulting in a fire. Place the tool on a flat surface a safe distance from buildings or other combustible material. Ensure exhaust is directed away from tool.



ELECTRICAL SHOCK: This tool produces hazardous electrical voltage. Read and become familiar with this manual's WARNINGS and CAUTIONS so that it is installed and used properly.



WEAR APPROVED EYE PROTECTION: EThis tool has rotating and moving parts that could become airborne if damaged. Always wear approved eye protection when operating equipment with moving parts. Safety glasses must conform to the requirements of American National Standards Institute (ANSI) Z87.1 and provide protection against flying particles from both front and side.



POISONOUS FUMES: This tool uses a gasoline powered engine that produces poisonous fumes from its exhaust. Always make sure there is adequate ventilation when operating this equipment.



EXPLOSION HAZARD: Fuel and its vapors are extremely flammable and explosive. Fire or explosion from these vapors can cause severe burns or even death.



ROTATING PARTS: Starter and other rotating parts on this tool can entangle loose clothing, long hair and accessories resulting in moderate to severe injury.



HOT SURFACES: Engine muffler and other engine parts can become very hot. Coming in contact with hot engine components can cause serious burns. Hot exhaust gases from the engine can cause clothing to ignite if in contact for any length of time.



KICKBACK: Starter cord can kickback (recoil) very rapidly. Kickback will recoil starter cord quicker than you can let go. This action can result in broken bones, bruises, sprains or fractures.



UNIT IS HEAVY: Take care when lifting or moving unit.



INJECTION HAZARD: Pressure washers can produce fluid streams severe enough to penetrate animal and human flesh.



SLIPPING and FALLING: Pressure washers produce puddles of slippery liquid that can result in falls. Kickback from spray wand can result in falls when using unstable platforms.

IMPORTANT INFORMATION ABOUT THIS MANUAL

WARNING

Improper and unsafe use of this pressure washer can result in death, fire and/or bodily injury. This instruction manual contains important information about product safety. Keep the instruction manual available for others to read before they use the pressure washer.

Improper maintenance and operation are responsible for the majority of accidents involving gas pressure washers. The largest portion of these could be prevented by recognizing the basic safety rules and precautions. Most accidents can be avoided if the operator recognizes a potentially hazardous situation before it happens and by observing appropriate safety rules and procedures as outlined in this manual

Basic safety precautions are outlined in the **SAFETY** portion of this manual and throughout the text in this manual where a potential hazard might occur.

Hazards that **MUST** be avoided to prevent serious injury follow headers marked **DANGER** or **WARNING.** These same precautions are placed as labels on the tool itself.

NEVER use this pressure washer for applications that are **NOT** specified in this manual.

UNPACKING & INSPECTION

After opening the carton, unpack your new pressure washer and related parts & accessories. Please inspect it carefully for any damage that may have occurred during transit. If any parts are missing, please contact our Consumer Helpline: Phone:

WARNING

Do not operate this pressure washer if damaged during shipment, handling or misuse. Damage may result in bursting, which can cause serious injury or property damage. All damaged parts must be repaired or replaced as needed prior to operating this pressure washer.

Check to see that all nuts, bolts and fittings are secure before putting this pressure washer into service. If you have any questions, or require assistance with damaged or missing parts, please contact our Consumer Helpline: Phone:

Please have the serial number, model number, date of purchase, and parts list (with missing parts identified) available for reference when calling.

MODEL NUMBER:

SERIAL NUMBER:

DATE OF PURCHASE:

SAFETY WARNINGS

READ ALL SAFETY WARNINGS BEFORE USING PRESSURE WASHER.

GENERAL SAFETY RULES

WARNING

People with electronic devices, such as pacemakers, should consult their physician(s) before using this product. Operation of electrical equipment or the electromagnetic wave created by the engine spark plug in close proximity to a heart pacemaker could cause interference or failure of the pacemaker.

WARNING: This product contains chemicals known to the State of California to cause cancer and birth defects or other reproductive harm.

WARNING: The Engine Exhaust from this product contains chemicals known to the State of California to cause cancer, birth defects or other reproductive harm.

WARNING

Keep work area clean and well lit. Messy areas and cluttered workbenches invite personal injury and/or property damage. Clear all work areas of unnecessary tools, debris, furniture, etc.

Make sure the work area is well ventilated.Never operate in an enclosed area. Do not place objects on top or against the tool.

Handle correctly. Always operate according to the instructions provided. Never allow the tool to be operated by children, individuals unfamiliar with its operation or unauthorized personnel.

Keep children and visitors away. All children should be kept away from the work area. DO NOT let children handle the tool. Maintain a safe distance for any person near the work area.

Childproof the workshop. The use of master switches and padlocks is highly recommended. Remove starter keys where applicable

⚠ **WARNING**

Stay alert, watch what you are doing, and use common sense. Do not stand on tool. Do not use tool while tired or under the influence of drugs, alcohol or medication. A moment of inattention while operating the tool may result in serious personal injury.

Operating any tools or equipment under the influence of drugs, alcohol, or medication can cause personal injury to yourself and others.

Use the right tool. Use tools properly and for their intended task. No fuerce una herramienta pequeña para que realice el trabajo de una herramienta pesada. Usar la herramienta adecuada para el trabajo correcto hará que el trabajo sea más seguro.

Always make sure the tool is in the OFF position when making adjustments, changing parts, or performing any maintenance.

Service must be performed only by qualified repair personnel. Service or maintenance by unqualified personnel may result in a risk of injury.

Do not use the tool if the power switch does not turn it "ON" or "OFF". A tool that cannot be controlled with the switch is dangerous and must be repaired.

Store all maintenance tools away from the immediate area before turning ON the tool.

Do not overreach. Proper footing and balance is a must at all times while using tools. Unstable support may lead to personal injury. Do not stand on the tool. Serious injury could result if the tool tips over or you accidentally contact tool.

When using accessories, consult the owner's manual provided by the manufacturer. The use of improper accessories may cause risk of injury to yourself and others.

Keep protective guards in place and in proper working condition

Maintain tools and equipment with care. They will function better and more safely when kept clean and in good working condition. Keeping the tool clean, dry, and free of grime will add to its life and performance.

Do not use the tool for applications other than specified.

SAFETY RULES FOR GASOLINE ENGINES

WARNING



Carbon monoxide is a product of incomplete combustion, such as exhaust from the engine. Carbon monoxide is colorless, odorless and tasteless and can kill in a matter of minutes.

Gas particulate filters and respirators will not protect someone from carbon monoxide poisoning. If symptoms of carbon monoxide poisoning appear, take the affected person outdoors immediately and away from all structures and equipment that could produce the gas. Call for emergency medical treatment and make them aware of the situation.

Operate pressure washer only outdoors. Do not allow exhaust gas fumes from entering confined areas through windows, open doors, ventilation ducts and other openings.

Do not start or run engine indoors or an enclosed area, such as a garage (even if windows and doors are open). This also applies to the engine compartment of a recreational vehicle (RV).

The engine exhaust from this product contains chemicals known to the State of California to cause cancer, birth defects or other reproductive harm.

NOTE

Install a battery powered Carbon Monoxide (CO) detector near all bedrooms to alert occupants of dangerous levels of carbon monoxide. Carbon monoxide is a colorless, odorless, very poisonous gas.

The Emission Control System for engine is warranted for standards set forth by the EPA/Environmental Protection Agency and CARB/California Air Resources Board.

SYMPTOMS OF CARBON MONOXIDE POISONING

Carbon monoxide (CO) is a colorless, odorless, tasteless, extremely toxic gas that can KILL in a matter of minutes. Breathing air containing carbon monoxide produces symptoms of headache, dizziness, loss of muscular control, a sleepy feeling and finally coma. Moderate or severe brain damage can result from inhaling air containing carbon monoxide. Carbon monoxide is a product of incomplete combustion of fuels and occurs in exhaust fumes of fuel-burning heaters and all internal combustion engines. Carbon Monoxide collects in spaces where there is no constant air flow or ventilation. If you start to feel sick, dizzy or weak due to exposure to CO while using gasoline engine, GET TO FRESH AIR IMMEDIATELY.

ADDING OR DRAINING FUEL TO OR FROM THE ENGINE

WARNING



Fuel and fuel vapors are extremely flammable and explosive. Fire and explosion can result in severe burns and even death.

- Turn engine to the OFF position and let cool at least two minutes before removing fuel cap. Loosen cap slowly to relieve pressure in fuel tank.
- DO NOT fill or drain fuel tank inside enclosed structures. Accidental sparks can result in fires or explosions leading to severe burns and even death.
- DO NOT overfill fuel tank. Leave ample space for expansion of fuel.
- DO NOT start engine in area of fuel spillage. Fire and explosion can occur.
- Keep fuel away from sparks, open flames, pilot lights, heat and other ignition sources. DO NOT smoke while operating the engine.
- DO NOT tip engine or equipment at angle that could result in fuel spilling from fuel tank.

WARNING



Starter cord kickback (rapid retraction) can pull your hand and arm toward the engine faster than it can be let go of. Failure to be aware of this function can result in broken bones, fractures, bruises and sprains can result.

- When starting the engine, pull cord slowly until resistance is felt, then pull rapidly to avoid kickback.

WARNING



Unintentional sparking can result in fire or electric shock. Failure to observe this warning can result in property damage, severe burns and/or death.

- Ensure spark plug is in place before attempting to start engine.
- Ensure muffler is secured to engine before starting.
- Ensure fuel cap is on fuel tank and tightened securely.
- Ensure air cleaner is clean and properly attached to engine.



A dirty air cleaner element changes the air to fuel ratio and promotes incomplete combustion of fuel increasing the output of carbon monoxide. Always make sure air cleaner element is clean before every operation of the engine.

- DO NOT crank engine with spark plug wire removed. The resulting spark could ignite spilled fuel.

WARNING



Do not contact muffler area with engine running. Muffler gets extremely hot and can cause severe burns. Exhaust gases can ignite combustible items such as clothing or structures in close proximity. Gases leaking from worn muffler can heat up and damage fuel tank resulting in fire or explosion.

- DO NOT touch hot parts of engine or muffler.
- AVOID hot exhaust gases.
- Keep a minimum of 5 ft. (1.5M) clearance on all sides of the engine including top.

WARNING



Starter and other rotating parts of engine can entangle hair, hands, clothing and accessories

• NEVER operate with protective housing or covers removed.
• DO NOT use while wearing loose clothing or jewelry that may get caught up in starter or other rotating parts. Tie up long hair or wear hair net or cap.

MAKING ADJUSTMENTS OR REPAIRS TO THE ENGINE

WARNING

Excessively high operating speeds increase risk of injury and damage to engine. Excessively low speeds produce heavy load on engine.

- DO NOT attempt to alter pre-set governed speed. Engine governor is factory set to supply optimum output horse power (HP) when running at governed speed.
- DO NOT modify engine in any way.

TESTING SPARK PLUG FOR SPARK

WARNING

•DO NOT check spark plug for spark by removing from head cylinder.
• Disconnect spark plug wire from spark plug and cover tip with non-conducting material such as electrical tape to prevent it from coming in contact with spark plug, fuel tank or other parts of the engine where damage can result from sparking.
• Replace a defective spark plug only with authorized parts.
• Use approved spark plug tester.

TRANSPORTING OR REPAIRING EQUIPMENT

WARNING

RISK OF PROPERTY DAMAGE WHEN TRANSPORTING PRESSURE WASHER Turn off the pressure washer before transport. Use caution when moving the pressure washer. Oil can leak or spill and could result in fire or breathing hazard, serious injury or death. Oil leaks will damage carpet, paint, or other surfaces in vehicles or trailers. Be sure to use the handle to lift or carry the pressure washer.

CAUTION



• The wheel kit is not designed for over-the-road use. Pressure Washer must be transported in a vehicle or on a trailer.
• Unit is heavy. Take care when lifting or moving unit.
• Transport or repair with fuel tank EMPTY to prevent an unintentional spark igniting fuel vapors resulting in a fire or an explosion.
•Transport or repair with spark plug wire DISCONNECTED.

STORING FUEL OR EQUIPMENT WITH FUEL IN FUEL TANK

WARNING

Store away from furnaces, stoves, water heaters, clothes dryers, and all other appliances with pilot lights or other ignition sources. These appliances can heat fuel tanks and ignition sources can ignite fuel vapors.

SAFETY RULES FOR PRESSURE WASHERS

DANGER
RISK OF FIRE OR EXPLOSION



Always store fuel away from the pressure washer and in an approved container.Fuel and fuel vapors are extremely flammable and explosive.
Fire and explosion can result in severe burns and even death.
Make sure all ventilation openings are clear and free from restrictions. Restricted ventilation openings can cause overheating and/or fire.

WARNING



Do not operate the pressure washer in explosive areas, such as in the presence of flammable liquids, gases or dust. Pressure washers can create sparks which may ignite the dust or fumes.

Never use the pressure washer in damp or wet locations.
Wear proper apparel. Remove your jewelry before using pressure washer. Do not wear loose clothing, necklaces, rings, bracelets, or other jewelry, which may get caught in moving parts. Nonskid footwear and electrically non-conductive gloves are highly suggested while working. Wear protective hair covering to contain long hair.

Be responsible for your hearing. Wear hearing protection during extended periods of operation.
Do not use the pressure washer if excessive noise or vibration is present Has it repaired immediately?



Store the pressure washer indoors, in a dry, secured area away from other equipment. Never store the pressure washer near an open flame or flammable materials.
Keep pressure washer a minimum of 5 feet (1.5 m) of clearance on all sides including overhead.

SPECIAL REQUIREMENTS

There may be Federal or State Occupational Safety and Health Administration (OSHA) regulations, local codes or ordinances that apply to intended usage of internal combustion engines. Consult a local agency responsible of usage of this type of equipment.

WARNING
RISK OF INJURY



Pressure washer produces fluid pressures and velocities high enough to penetrate human and animal flesh which could result in serious injury or amputation.

Ensure all connections are tightened securely. Inspect all hoses to ensure they are not damaged or kinked. Loose connections or damaged hoses can result in injection injuries.

Ensure all quick-connect fittings are properly connected. Pull on connection to ensure fittings are secure. Improperly connected quick-connect fittings can unexpectedly separate resulting in injury.

NEVER place hands in front of nozzle.
NEVER attempt to attach or remove spray wand or hose fittings while pressure washer system is pressurized.
DO NOT treat fluid injection injuries as a simple cut. See immediate medical attention.
DO NOT allow pressure hose to come in contact with engine muffler.
HIGH VELOCITY fluid spray can cause objects to break, propelling particles at high speeds.



ALWAYS wear approved safety glasses when using or doing maintenance on pressure washers.
NEVER substitute safety glasses for GOGGLES. Injury to eyes could occur

ALWAYS wear protective clothing to prevent accidental spraying.
DO NOT permanently secure spray wand trigger in open position.
DO NOT use spray wand that does not have a trigger lock or trigger guard in place and in proper working order.

WARNING
RISK OF FIRE OR EXPLOSION

DO NOT use acids, toxic or corrosive chemicals, poisons, insecticides, flammable solvents or bleach with pressure washer. Use of these chemicals can result in damage to equipment or serious injury or death.



DO NOT direct spray toward electrical outlets, switches or products connected to electrical service. Failure to observe this warning can result in electrocution resulting in severe electrical shock or burns and possibly resulting in death.

NEVER run the pressure pump without the water supply connected and turned on. Non-repairable damage to the pump will occur.

RISK OF FALLING



Pressure washer can create puddles of slippery solutions that can become hazardous.

Ensure you stand on a stable surface while operating pressure washer. Initial kickback from engaging spray wand can you to lose your balance and fall resulting in minor to severe injuries.

Use extreme caution if you must operate pressure washer from a ladder or scaffolding. Kickback from spray wand can result to loss of balance and result in a fall that could cause serious injuries.

When cleaning pressure washer, ensure there are adequate slopes for drainage so solutions don't create puddles around unit that could result in slipping and falling.

Firmly hold spray wand with both hands when using high pressure spray avoid- ing injury should spray wand kick back.

⚠ CAUTION

The pressure washer must be run with the rubber feet resting on a flat and stable horizontal surface.

The pressure washer must be used in a clean and well-ventilated area. Keep pressure washer a minimum of 5 feet (1.5 m) of clearance on all sides including overhead.

DO NOT place pressure washer in an area:

- Where there is evidence of oil or gas leaks.
- Where flammable gas vapors or materials may be present.
- Where extremely dirty air or water could be drawn into the pressure washer.

Functional Description

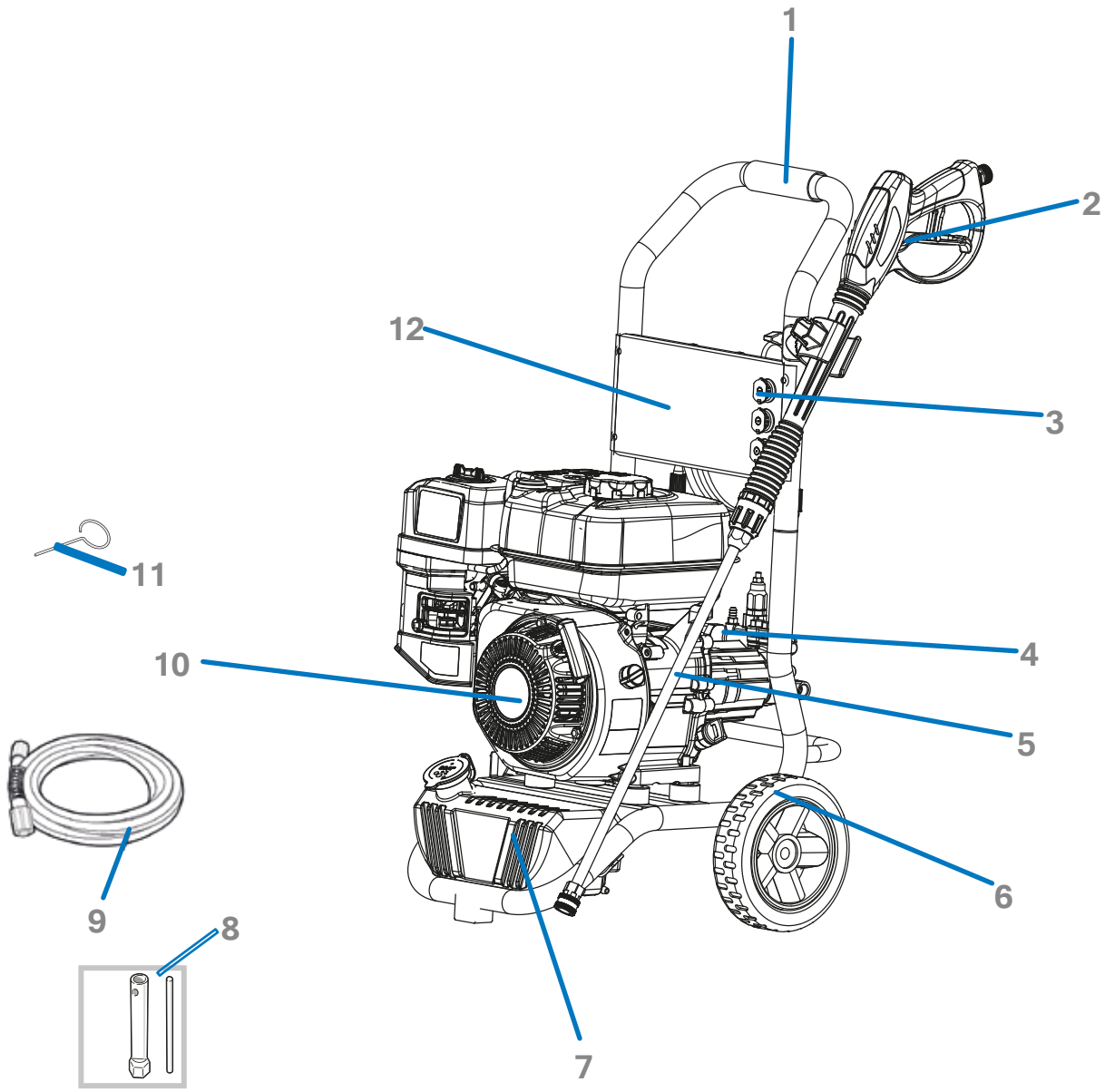

PRESSURE WASHER FEATURES:

1. Frame
2. Spray Gun
3. Spray Wand
4. Nozzle
5. Pressure Pump
6. Wheel Kit
7. Gasoline Engine
8. Soap Tank
9. Tool Kit
10. High Pressure Hose
11. Nozzle Cleaning Needle
12. Knob
13. Nozzle Panel

PRESSURE WASHER TERMINOLOGY

Following are common terms associated with the use of pressure washers:
PSI: Pounds per square inch – common unit measure used for water pressure, air pressure, hydraulic pressure and pounds of force.
GPM: Gallons per minute (liters per minute [metric]) – common unit measure used for flow rate of water.
Bypass Mode: In bypass mode, high pressure pump recirculates water because spray gun trigger is not squeezed.
Thermal Relief Valve: When in Bypass Mode, this valve releases a jet of of water to prevent water temperatures from reaching harmful levels that damage the pump. Once the water has cooled, the thermal relief valve will reset itself. Do not allow pump to run without spraying (in Bypass Mode) for more than 5 minutes.

ASSEMBLY / ATTACHMENTS

This pressure washer requires some assembly and will be ready for use after serv- icing with manufacturer approved oil and fuel. If you have any problems with the assembly of your pressure washer, please call the pressure washer helpline at If calling for assistance, please have the model, revision, and serial number from the data tag available.

PRESSURE WASHER



WARNING

Unit is heavy. Do not attempt to lift and remove the pressure washer unit from the carton.

1. Using a box cutter, open carton completely by cutting the four corners allowing the sides to lay flat. Leave pressure washer on the carton.

2. Remove all items except the pressure washer from the box and inspect for completeness (See Functional Description).

3. Carefully tip the pressure washer forward and place on its front side and proceed to assemble the unit using the provided tools.

4. Insert the shaft through the holes in the bottom frame tubing as shown.

5. Assemble the wheels to the shaft (using the bushings, washers and cotter pins). To secure the Wheels to the shaft, insert the Cotter Pins inside the small holes in the shaft and bend back the end of the Cotter Pins using a pair of pliers (not provided).

6. Assemble the Legs to the bottom frame tubing (using the nuts and bolts) as shown. Tighten all mounting hardware.

7. After completion of wheel/leg assembly, carefully place the pressure washer on its wheels and legs.

8. Pull the handle lock pin and fully raise the handle upright.Release and snap the lock pin into its locking hole in the frame.

9. Assemble the top and bottom gun holders (using the nuts and bol[illegible] shown. Tighten all mounting hardware.

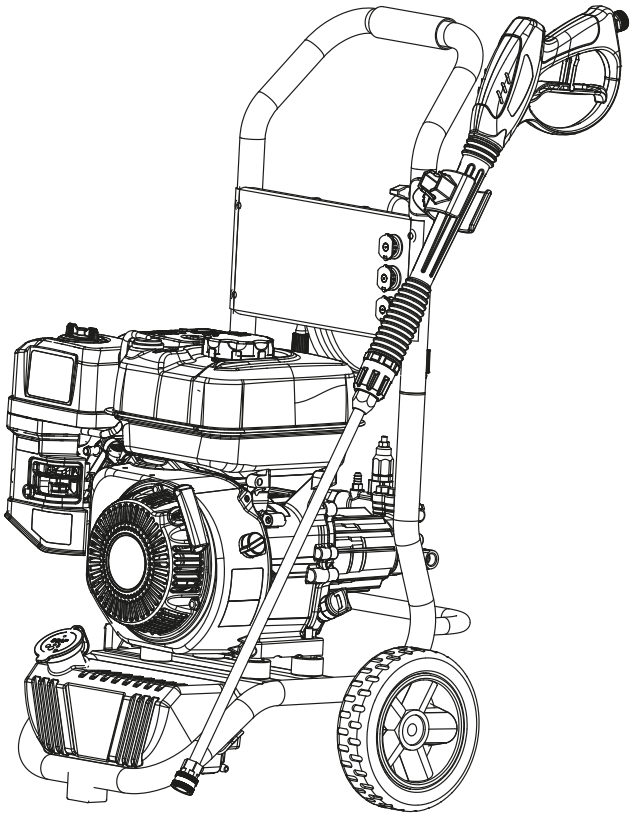

PRESSURE HOSE TO PRESSURE PUMP

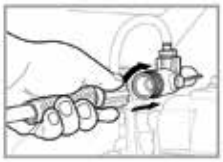

Pull back the high pressure outlet fitting collar, Insert Pressure Hose inside the fitting and release collar. Tug on the hose to make sure it is secured.

PRESSURE HOSE TO SPRAY GUN

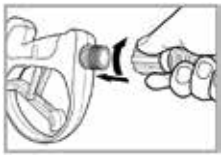

1. Pull slip ring on female quick-disconnect fitting of high pressure hose back.
2. Insert male quick-disconnect fitting on spray gun into female quick-disconnect on high pressure hose
3. Release slip ring on female quick-disconnect and twist. Listen for "click" to ensure both quick-disconnects are coupled.
4. Pull high pressure hose and spray gun in opposite direction to ensure they do not separate.

SPRAY WAND TO SPRAY GUN

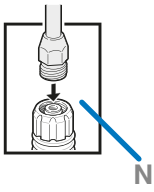

1. Remove the protective plastic cap at the inlet of the wand.
2. Thread spray wand onto spray gun.
3. Tighten the nut to secure the Wand to the Gun

SELECTING THE RIGHT NOZZLE FOR THE JOB

NOTE

To prevent damage to your surface and to select an appropriate nozzle size for your application, always start with lowest pressure nozzle size (White) and continue changing to the higher nozzle size until the best work result is achieved.

The Pressure Washer comes furnished with five spray nozzles. Each nozzle is color coded and delivers a specific spray pattern and pressure for a particular cleaning job. The size of the nozzle determines the size of the fan spray and the pressure out of the nozzle.



0° Nozzle - Red: This nozzle delivers a pinpoint stream of pressurized water and is extremely powerful. It covers only a small area of cleaning. This nozzle should only be directed at surfaces that can withstand high pressure such as metal or concrete. Do not use this nozzle to clean wood.



15° Nozzle - Yellow: This nozzle delivers a powerful 15 degree spray pattern for intense cleaning of small areas. This nozzle should only be used on areas and materials that can withstand high pressure.



25° Nozzle Green: This nozzle delivers a 25 degree spray pattern for intense cleaning of larger areas. This nozzle should only be used on areas that can withstand pressure from this nozzle.



40° Nozzle-White This nozzle delivers a 40 degree spray pattern and a less powerful stream of water. This nozzle can cover a wide area and should be used for most general cleaning jobs.



Chemical Nozzle - Black: This nozzle is used to apply special chemicals and cleaning solutions. This nozzle produces the weakest pressure stream of the five nozzles.

The Pressure Washer nozzles are stored in receptacles on a panel mounted to the handle of the washer. Colors on the panel identify nozzle location and spray panel.

NOZZLES TO SPRAY WAND

WARNING

Never place hands in front of nozzle. Never grasp hose or fittings during Pressure Washer operation. Never attempt to attach or remove spray wand or hose fittings while Pressure Washer system is pressurized.

Turn off Pressure Washer and lock the Gun Trigger before attempting to change pressure nozzles

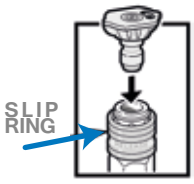

1. To attach, insert nozzle into female quick-disconnect spray wand and press to snap in the nozzle.
2. To detach, slide down slip ring on female quick-disconnect to eject the nozzle.

PRESSURE PUMP TO WATER SUPPLY

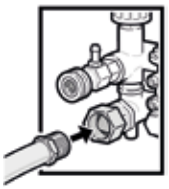

1. Connect the garden hose to the water supply and turn water sup- ply on to fill the hose with water and also remove any debris in the hose. Turn OFF water supply.
2. Make sure that the filter inside Pressure Washer water inlet is clean and undamaged. Thread the garden hose fitting into water hose inlet. Hand tighten the inlet nut.
3. Turn on water supply.

NOTE

The Pressure Washer requires a minimum of 20 PSI and a flow rate of 5 GPM.

PREPARING THE PRESSURE WASHER

WARNING

Improper treatment of Pressure Washer can damage internal components and shorten the life of unit. Failure to follow this warning will void warranty.

PRESSURE PUMP

The Pressure Washer is shipped with shipping oil plug to prevent oil leakage from the pump during shipping. To replace the shipping plug with the Breather Plug (provided) perform the following:

WARNING

Failure to remove shipping plug and replace it with the dipstick/oil plug will damage pressure pump. Failure to add pump Breather Plug could void warranty.

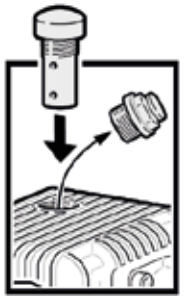

1. Using a wrench, remove shipping plug from pressure pump. Discard shipping plug.
2. Remove pump Breather Plug from parts bag and insert it into pressure pump.
3. Tighten pump Breather Plug securely by hand. Do not use wrench to tighten. Using a wrench to tighten pump Breather Plug could strip threads.
4. Use the oil level glass window on the side of the pump to ensure that pump oil is at mid point or above.
5. Add oil to pressure pump if level is below the prescribed level. Use only 30- weight non-detergent oil.

ADDING ENGINE OIL

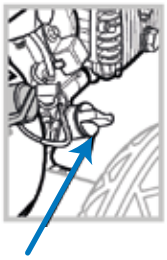

1. Move the Pressure Washer OUTSIDE and place on a flat and level surface.
2. Remove the engine oil dip stick and place funnel in the oil reservoir.
3. Pour the supplied engine oil (30 weight)) until oil level reaches the threads inside the oil reservoir.
4. Hand tighten oil dip stick and wipe off any spilled oil.

VARILLA DE MEDICIÓN

LOW OIL SENSOR

To prevent engine damage caused by an insufficient amount of oil in the crankcase, engine is equipped with low oil sensor. If the oil is below the safe amount, the sensor will activate and will prevent engine start-up or will stop the running engine.

If Pressure Washer shuts off and the oil level is within specifications, check to see if Pressure Washer is sitting at an angle that forces oil to shift.

Place on an even surface to correct this. If engine fails to start, the oil level may not be sufficient to deactivate low oil level sensor. Add oil as described above.

ADDING FUEL

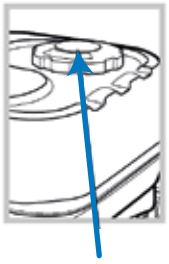

1. Move the Pressure Washer OUTSIDE and place on a flat and level surface.
2. Remove the gas tank cap. Carefully add 87 Octane (or higher) grade gasoline to the tank. DO NOT OVERFILL. Leave room for the gasoline to expand.
3. Replace and hand tighten gas cap and wipe off any spilled fuel.

WARNING

Fuel and fuel vapor are extremely flammable and explosive. Fire or explosion from misuse of fuel can cause severe burns and even death.Failure to use fuel as recommended in this manual will void the warranty.

WHEN ADDING FUEL TO PRESSURE WASHER, OBSERVE THE FOLLOWING:

- DO NOT use unapproved gasoline such as E85 (85% ethanol/15% gasoline).
- DO NOT mix oil with gasoline.
- DO NOT modify engine to run on alternate fuels.
- Turn Pressure Washer OFF and let it cool for at least two minutes before removing fuel cap. Loosen fuel cap slowly to release pressure.
- Keep fuel away from sparks, open flames, pilot lights, heat and other ignition sources.
- DO NOT light a cigarette or smoke near open fuel tank or container.
- Clean area around fuel fill cap and slowly remove cap to allow any pressure to escape.
- Install fuel cap and allow any spilled fuel to evaporate before starting engine.
- DO NOT overfill fuel tank. Slowly add unleaded gasoline (A) to fuel tank (B). Use extreme caution not to fill fuel above baffle (C). This allow appropriate space for fuel expansion.

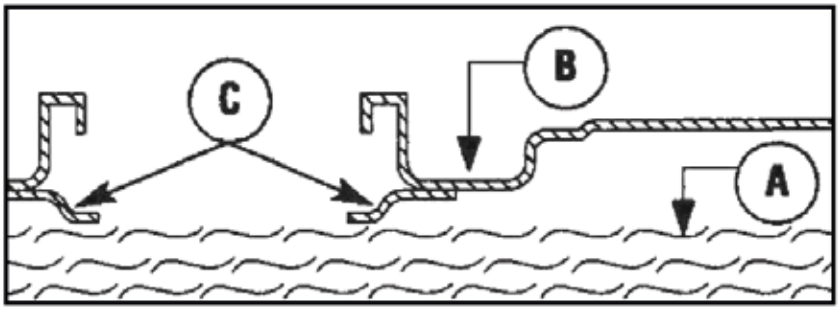

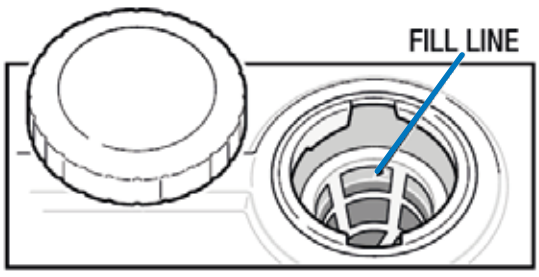

USING PRESSURE WASHER AT HIGH ALTITUDES

Engine Carburetor is factory adjusted for optimum operation from 0 to 1500 meters above the sea level. Approximately 10 % of power drop in the engine is expected with respect to each 1000 meters of altitude. To maintain proper emissions compliance and optimum performance & fuel consumption, high altitude adjustment may be required for altitudes above 1500 meters. If adjustment is required call Customer Service at 1-888-278-8092.

STARTING

PRIOR TO STARTING THE PRESSURE WASHER, MAKE SURE THAT YOU HAVE:

1. Selected a proper size nozzle for the job at hand (see "SELECTING THE RIGHT NOZZLE")
2. Attached the Pressure Washer to the water source and turned on the source (see "ATTACHING THE PUMP TO WATER SUPPLY").

WARNING

DO NOT run the pump without the water supply connect- ed and turned on. Damage to the Pressure Washer resulting from failure to follow this instruction WILL void the warranty.

3. For your protection, wear the protective safety glasses (provided).
4. Move the Pressure Washer OUTSIDE in a fully VENTILATED area.
5. Place the Pressure Washer on a FLAT and level surface and close to the working surface. Keep a minimum of 5 ft. (1.5 meters) CLEARANCE on all sides of the engine including top. Face the engine exhaust outlet AWAY from dwellings.
6. Make sure the Throttle lever is set to the "FAST" position (left).
7. Slide the Fuel Valve lever to "ON" position (right) to allow the fuel to flow to the engine.
8. Slide the Choke Lever to "START" position (left).
9. Turn the Engine ON/OFF switch clockwise to ON position.
10. Point nozzle to a safe direction and squeeze the Spray Gun trigger to allow for easier engine start.
11. To start the engine, pull Starter cord slowly until resistance is felt, then pull rapidly to avoid kick back. Repeat until engine starts to run. Release the trigger.
12. Slide Choke Lever to "RUN" (right) position.

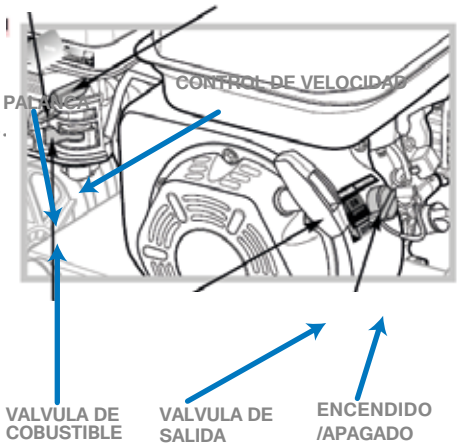

OPERATING

WARNING

Do not leave Pressure Washer in bypass mode for more than two minutes at a time. Water temperature inside the pressure pump will rise to a dangerous level resulting in damage to the internal components of the pump. Failure to follow this warning will void warranty.
DO NOT run the pressure pump without the water supply connected and turned on. Damage to the Pressure Washer resulting from failure to follow this instruction WILL void the warranty.

ALWAYS wear approved safety glasses when operating Pressure Washers. Spray can splash back or propel objects, including incorrectly attached accessories.

WARNING

The high pressure stream of water that this equipment produces can cut through skin and its underlying tissues, leading to possible amputation.

Spray gun traps high water pressure, even when the motor is stopped and water is disconnected, which can cause injury. Kickback from spray gun can cause you to fall.

USING THE SPRAY GUN

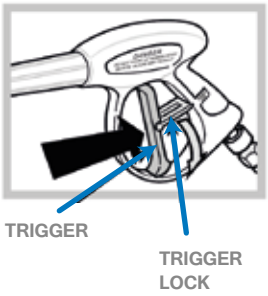

To engage the Trigger Lock, pull the lock up until it clicks into the slot.
To disengage the Trigger Lock, push the lock down and into its original position.
TO OPERATE THE TRIGGER:
1. Squeeze the trigger to start water flow through the nozzle.
2. Release the trigger to stop water flow.
.

WASHING / CLEANING

1. Firmly grip Spray Gun with both hands.
2. Point the nozzle to a safe direction and squeeze the Spray Gun trigger to allow the pump to purge air and impurities in the system and then redirect the nozzle to the working surface.
3. When finished, release the Gun Trigger to stop water flow.

USAGE TIPS:

- For most effective cleaning, keep spray nozzle from 8 to 24 inches away from cleaning surface.
- If you get spray nozzle too close, especially using high pressure mode, you may damage surface being cleaned.
- DO NOT get closer than 6 inches when cleaning tire

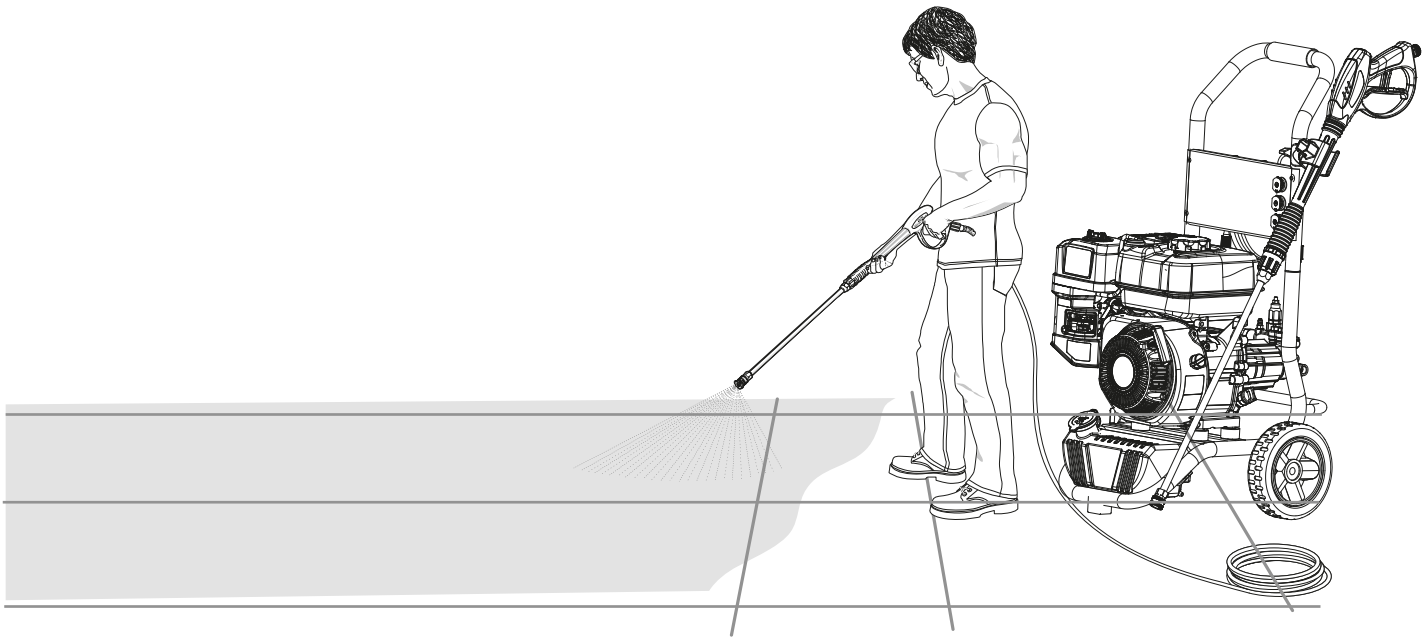

PRESSURE ADJUSTMENT

Increase distance: To vary the pressure on the surface being cleaned, vary the distance between spray wand and the surface being cleaned.
Change pressure wand nozzle: Completely shut down Pressure Washer and stop gasoline engine. Change spray nozzle for desired pressure (see "SELECTING THE RIGHT NOZZLE"). Restart engine.
Adjust pump pressure regulator: The pump pressure regulator allows pressure adjustment at the pump. Turn pressure regulator knob on pressure pump counterclockwise/clockwise to decrease/increase pressure.

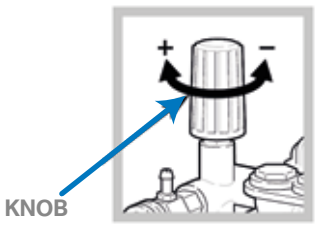

USING CHEMICALS AND CLEANING SOLVENTS

NOTE

Use only soaps and chemicals designed for use with Pressure Washers. DO NOT USE CHLORINE BLEACH. Chemicals, soaps and cleaning solvents will not siphon when a high pressure nozzle is used. Use the Chemical Nozzle (Black).

TO APPLY DETERGENT:

1. Prepare detergent solution as recommended by the manufacturer.
2. Remove the detergent tank lid located in front of the Pressure Washer.
3. Fill tank with prepared detergent solution. A small funnel may help with this task. Replace the detergent tank lid.
4. Lock the trigger and attach the Detergent Nozzle (Black) to the Wand.
5. Unlock the trigger and squeeze spray gun trigger and apply detergent to a dry surface, starting at lower portion of area to be washed and work upward, using long, even, overlapping strokes.

NOTE

Wetting the surface first is not recommended, as it dilutes the detergent and reduces its cleaning ability.

6. Allow detergent to "soak in" for 3-5 minutes before washing and rinsing. Reapply as needed to prevent surface from drying. Do Not allow detergent to dry on surface (prevents streaking).

TO RINSE:

1. Replace the nozzle with an appropriate high pressure nozzle (see "SELECTING THE RIGHT NOZZLE"). Squeeze the trigger and wait for the detergent to clear. 2. Keep the spray gun a safe distance from the area you plan to spray.
3. Apply a high pressure spray to a small area, and then check the surface for damage. If no damage is found, it is okay to continue cleaning.
4. Start at the top of the area to be rinsed, working down with same overlapping strokes as you used for washing and applying detergent.

TO FLUSH SYSTEM

When you have completed the use of detergent injection system:

1. Turn off the engine and fill the detergent tank with clean water.
2. Remove the nozzle and then turn engine back on.
3. Point the wand toward a safe direction and squeeze the trigger to flush clean water through the detergent tank and the system until it is thoroughly clean.

WARNING

Leaving chemicals and cleaning solutions inside the pressure pump could damage it. Damages created by leaving soaps, chemicals and cleaning solutions inside the pump can void the warranty.

CLEANING TIPS:

- Never use the Pressure Washer water inlet to siphon detergent or wax.
- If you have the nozzle too far away from the surface being washed, the cleaning will not be as effective.

IMPORTANT: DO NOT get closer than 6 inches when cleaning.

SHUTTING DOWN

1. To stop the engine, set the engine switch on the side of the engine to OFF position.
2. Slide Fuel Valve lever to the left to stop fuel flow to the engine.
3. Turn off the water supply and disconnect garden hose from the Pressure Washer.
4. Squeeze the Gun trigger to release any remaining water in the system.
5. Store Spray Gun on the side and hoses inside the hose housing inside the handle
6. CAUTION - Allow engine to cool down before folding handle.

⚠ CAUTION

Never turn off water supply with engine running. This will
cause the pressure pump to overheat resulting in internal damage.
Pressure Washer MUST be properly stored. Refer to next pages for proper storage instructions.

MAINTENANCE

Regular maintenance will improve performance and extend life of Pressure Washer. Pressure Washer's warranty does not cover items that have been subjected to oper- ator abuse or negligence. Only by maintaining Pressure Washer in accordance with instructions in this manual will the full value of the warranty be honored.
Some adjustments will need to be made periodically to properly maintain the Pressure Washer. All service and adjustments should be made at least one time each season. It is important that the maintenance chart below be followed.

Frequency	Items	Each time	Every month or 20 Hrs	Every 3 months or 50 Hrs	Every 6 months or 100 Hrs	Every year or 300 Hrs
Engine oil	Check oil level	X				
	Replace				X	
Air cleaner (Filter)	Check	X				
	Clean			X	X*	
	Replace Clean					X
Deposit	Clean				X	
Spark plug	Clean, adjust				X***	
	Replace					X
Spark Arrester	Clean				X	
Idling	Check-adjust					X**
Valve clearance	Check-adjust					X**
Fuel tank	Clean					X**
Fuel supply line	Check	Every two years (Replace if necessary**)				

* Recommended to be performed more often than in the schedule if operated in dusty environments.
** Recommended to be performed by authorized dealers
*** Adjust air gap to 0.6mm - 0.7mm

CHECKING PRESSURE PUMP OIL:

1. Check oil site gauge on pressure pump. Oil should cover site gauge.
2. Remove dipstick/oil plug from crankcase and wipe clean.
3. Oil level is correct if it covers lower half of dipstick.

CHANGING PRESSURE PUMP OIL:

1. Place container under pressure pump oil drain plug.

2. Using a wrench, loosen oil drain plug.

3. Remove oil drain plug and drain oil into container.

4. Replace oil drain plug and retighten using the wrench.

5. Loosen and remove breather plug from top of pressure pump.

6. Add NEW 30 weight engine oil to pump case until the oil level raises above the midpoint on the oil level window on the side of the pump.

7. Replace and hand tighten the breather plug.

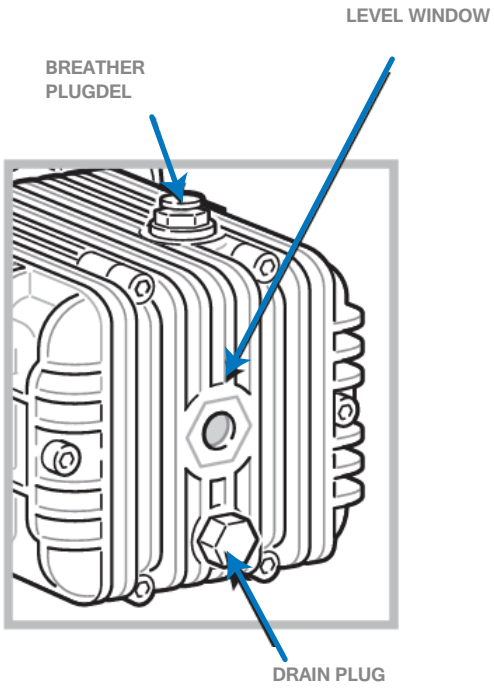

CLEANING NOZZLE:

Occasionally, the spray wand can become clogged with foreign materials such as dirt. When this happens, excessive pressure can develop. Whenever
the pressure nozzle becomes partially clogged, the pump pressure will pulsate. It should be immediately cleaned.

1. Make sure Pressure Washer is shut off and spray gun trigger is locked.

2. Remove high pressure spray nozzle from the spray wand. Using the nozzle cleaning needle (provided), remove any obstructions by inserting and carefully moving the pin back-and-forth through nozzle hole under clean running water.

3. After cleaning, remove the needle from nozzle and store for future use.

4. Reassemble pressure nozzle to spray wand.

.

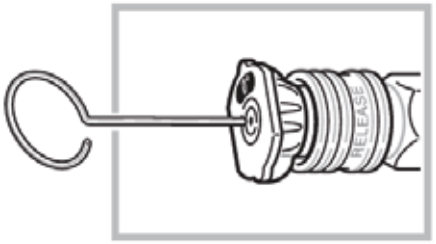

CLEANING WATER INLET SCREEN FILTER:

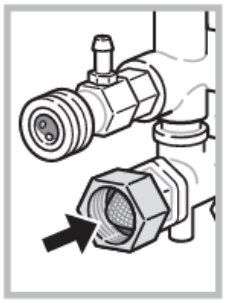

The water inlet screen filter should be checked periodically and cleaned if necessary.
1. Disconnect inlet water hose.
2. Remove filter by grasping end and pull straight back. See
3. Clean screen filter by flushing both sides with water.
4. Insert screen filter back inside water inlet port.

ADVERTENCIA

Do not operate Pressure Washer without screen filter in place. Impurities entering pressure pump can cause internal damage.

CLEANING PRESSURE WASHER:

Daily or before use inspections should include areas around and underneath Pressure Washer looking for signs of fuel or oil leaks. Preventative maintenance should be taken if leaks are found. Clean accumulated debris from outside and inside Pressure Washer. Ensure all linkages, springs and other engine controls are kept clean. Inspect cooling air slots and openings on Pressure Washer. Openings must be kept clean and unobstructed for peak performance of Pressure Washer. Engine components should be kept clean reducing risk of overheating and ignition of accumulated debris.

- Use a damp cloth to wipe exterior surfaces clean.
- Use a soft bristle brush to loosen caked on dirt or oil.
- Use a shop-vacuum to pick up any loose dirt and debris.

STORAGE

WARNING

Fuel and fuel vapor are extremely flammable and explosive. Fire or explosion from misuse of fuel can cause severe burns and even death.

ENGINE

Gasoline fuel can become stale when stored over 30 days. Stale fuel causes acid and gum deposits to form in the fuel system or crucial carburetor parts. To keep fuel fresh, add the provided fuel stabilizer tablets to the fuel tank (read instructions in the back for directions).
Draining gasoline is unnecessary if the fuel stabilizer is used according to the instructions that come with it. Run Pressure Washer engine for a minimum of two minutes, after stabilizer is added to fuel, to allow it to circulate throughout the engine. The engine and fuel can be stored up to 24 months.

NOTE

DO NOT store gasoline from one season to another unless it's been treated with fuel stabilizer.
Replace fuel container, if metal, and if it begins to rust. Rust and dirt and debris can contaminate fuel supply and components resulting in poor performance and/or internal damage to engine. Fuel should be stored in newer approved plastic storage containers.

TO PROTECT AGAINST RUST FORMATION DURING STORAGE, OIL THE CYLINDER BORE:

- Remove spark plug and pour approximately 1/2 oz (15 ml) of clean engine oil into the cylinder.
- Install spark plug and pull starter cord slowly to distribute oil.
- Make sure engine ON/OFF switch is OFF. Slowly pull the starter cord 2 to 3 times to distribute and coat the cylinder bore with oil. DO NOT start engine at this time.

WARNING



Unintentional sparking can cause fire or electrical shock. Failure to observe this warning can cause severe property damage, severe burns and even death.

Disconnect spark plug wire from spark plug and cover tip of spark plug wire with insulating tape and place wire where it cannot come in contact with spark plug or Pressure Washer frame.

PRESSURE PUMP

1. Drain all water from pressure hose, coil and store it in cradle of pressure
washer handle.
2. Drain all water from spray gun and spray wand by holding spray gun in vertical position with nozzle pointed downward. Squeeze trigger to remove fluids from spray gun and spray wand. Store in spray gun/hose holder.
3. Store chemical hose, high pressure hose and spray wand so they are protected from damage, such as being run over.
It is RECOMMENDED that you follow these steps to protect the internal seals of Pressure Washer when storing unit for more than 30 days and/or when freezing temperatures are expected.
1. Obtain a funnel, six ounces of RV antifreeze and approximately 36 inches of garden hose with a male hose connector on one end.

Problem	Probable Cause	Solution
No or low pressure (after period of normal use)..	1. Worn seal or packing. 2. Worn or obstructed valves. 3. Worn unloader piston.	Clean or replace. Call Customer Service:
Water leaking at spray gun/spray wand connection.	1. Worn or broken O-ring. 2. Loose hose connection.	1. Worn or broken O-ring. 2. Tighten hose connection.
Oil leaking at pump	1. Oil seals worn. 2. Loose drain plug. 3. Worn drain plug O-ring. 4. Worn fill plug O-ring. 5. Pump overfilled. 6, Incorrect oil used. 7. Vent plug clogged.	1. Clean or replace. Call Customer Service: 2. Tighten drain plug. 3. Inspect & replace O-ring. 4. Inspect & replace O-ring. 5. Check for correct amount. 6. Drain and refill with correct type and amount of oil. 7. Clean vent plug. Use air hose to free it of block- age. If problem per- sists, replace vent plug.
Pump pulsates.	1. Nozzle obstructed. 2. Air in the system	1. Clean Nozzle (See Maintenance) 2. Squeeze trigger to remove air.

GENERAL INFO:

Gas	• Use fresh high quality unleaded gasoline (minimum 87 octane) • Add stabilizer to fuel tank and run engine for 5 minutes before storage.
Oil	• Pump oil: Use only 40-450ml-weight non-detergent oil. • Engine oil: Use only 30-600ml-weight non-detergent oil.
Water	• Use only cold water. • Do not operate pressure washer with clogged or missing water filter screen. • Do not operate pressure washer without adequate water supply to pressure pump. Adequate water supply is a minimum of 20 PSI @ 5 GPM.
Pressure Adjustment	• Pressure setting is preset at factory. • For lowering pressure, refer operation section of this manual.
Pump	• Squeeze spray gun trigger every 2 minutes while engine is running. • Do not allow water to freeze in pump. • Never leave unit running for more than 2 minutes without squeezing spray gun trigger. Doing so could damage pump and void warranty.
By-Pass Mode	
*Optional Spare Parts	• Pump is equipped with a thermal relief valve. If water overheats, this valve opens releasing gush of water. Afterwards, the valve closes returning pump to normal operation.
Hose	•Do not allow hoses to come in contact with engine muffler during or immediately after use. • DO NOT pull unit by pressure hose.
Engine	• Do not adjust or attempt maintenance without consulting supplied engine manual or having adjustments made at an authorized service center. • Add stabilizer to fuel tank and let engine run for 5 minutes before storage. • Always turn on water before starting engine.
Soap/Chemicalsquímicos	• Use only soaps and chemical detergents designed for pressure washer use. • Use Chemical nozzle (Black) with Soap/Chemicals.

Nozzle	• Always keep nozzles unclogged. • Chemical/soap solutions cannot be applied using high pressure setting. Set pressure pump to low pressure and use low pressure nozzle.
Storage or Winterizing	• Run clean water through chemical inlet. • Add stabilizer to any remaining fuel in fuel tank. • Do not allow water to freeze in pressure pump, spray gun, spray wand or hoses.

SPECIFICATIONS

Model	GPW3123	GPW3627
Max. Pressure	3.100PSI / 213bar	3.600PSI / 248bar
Flow Rate	2.3 GPM / 9.5 LPM	2.7 GPM / 10 LPM
Horsepower	7 HP	7 HP
Displacement	208 cc	223 cc
Start type	Manual	Manual
Weight	27 Kg	31 Kg

WARRANTY TIMES

If this Elite product fails due to a material or manufacturing defect within one year from the date of purchase, return it to any authorized Elite distribution store, Corporate Service Centers, Authorized or other Elite point of sale for It is repaired free of charge (or replaced if repair is impossible).

SPECIAL CONSIDERATIONS



*To be effective the limited guarantee during the 2-year period (3 years in the case of ELITE, ADVANCE and SUPREME power tools), a maintenance service has to be performed during the each year of use of the product, In this service an evaluation of the product will be made and approval will be given in order to extend the warranty period for an additional year.

The guarantee couldn´t be extended if the product presents an unusual level of wearing. the first year maintenance service is free of cost in labor for the user/owner of the equipment, and does not include the elements that must be replaced for common wearing and/or inappropriate use.

* Generators, compressors, pressure washers and vacuum cleaners of the ELITE brand, which will have a 1 year warranty, are excluded from this warranty period.*



* For the warranty to be effective for 2 years, an annual maintenance review must be carried out, before the end of each year in the course of the use of the equipment, in this review an evaluation of the equipment will be carried out and an approval will be given to the equipment to extend the warranty for 1 more year. The warranty may not be renewed if the equipment is badly damaged. The first year review has no labor cost for the user / owner of the equipment. This review does not include items that must be replaced by wear and / or misuse.*



This warranty DOES NOT APPLY for improper maintenance, the life of an engine depends on the conditions in which it is operated and the care it receives. In some applications such as construction and continuous work in camps, power plants are usually used in environments where there is dust and impurities, which can cause premature wear.
Such wear, when caused by impurities, dust, cleaning debris, or any other abrasive material that has entered the engine due to improper maintenance is not covered by the warranty.



The warranty includes mechanical and electronic parts at the same time as long as a warranty denial is not incurred.

For more information visit our website:
www.elitetools.co

NOTA:
ELITE ADVANCE power tools includes 5 free preventive maintenance during the first year of use.

If the ELITE ADVANCE power tool does not satisfy the working necessity, it can be replaced during the 30 days period later to its purchase for a same-category product with a higher capacity just paying the price difference.

- Tools that are used in dusty environments and high contamination by particles and as result have internal dirt, it is recommended to remove them with compressed air (max. 3 bar).

- Batteries are considered wear parts and are not covered by the 2-year warranty, in case of any failure we grant a time of 1 year from the purchase for you approach any corporate or authorized Service Center for the right check.

- The warranty time will be enjoyed from the date of purchase of the final consumer.

ELITE®

Keep Working

KEEP WORKING

www.elitetools.co

CAUTION

Use only RV antifreeze. Any other type of antifreeze is corrosive and can damage pressure pump.

2. Connect 36 inch length of garden hose to water inlet of pressure pump.
3. Add RV antifreeze using the funnel.
4. Make sure engine ON/OFF switch is OFF. Slowly pull engine starter cord several times until antifreeze comes out of pressure hose connection of pressure pump. DO NOT start engine at this time.
5. Remove hose from water inlet of pressure pump

PRESSURE WASHER

1. Cover Pressure Washer with a suitable cover that does not retain moisture such as a plastic or plastic coated tarp.
2. Store Pressure Washer in a clean, dry area.

WARNING



Certain storage covers can be flammable or can melt in higher temperatures. Do not place storage cover over Pressure Washer unit until it has completely cooled.

Desconecte el cable de la bujía y cubra la punta con cinta aislante. Coloque el cable donde no entre en contacto con la bujía ni con el armazón de la hidrolavadora.

PREPARING FOR USE AFTER STORAGE

1. Slowly pull the Starter cord a few times to clean oil from the cylinder or to eject any antifreeze from the pump which were added prior to storage.
2. Remove the spark plug from the cylinder. Wipe oil from the spark plug and return it to the cylinder and retighten.
3. Reconnect the spark plug wire.

TROUBLESHOOTING GUIDE

Problem	Probable Cause	Solution
Engine shuts down when running.	1. Out of fuel. 2. Low Engine Oil	1. Fill fuel tank. 2. Add oil.
Engine will not start; or starts and runs rough.	1. Engine On/Off set to "OFF" position. 2. Fuel valve is in "OFF" position. 3. Dirty air cleaner. 4. Out of fuel. 5. Stale fuel. 6. Spark plug wire not connected to spark plug. 7. Bad spark plug. 8. Water in fuel. 9. Flooded. 10.Excessively rich fuel/air mixture. 11.Intake valve stuck open or closed. 12.Engine has lost compression. 13.Low engine oil. 14. Wrong Fuel. 15.Engine is too hot 16.Chock is in wrong position 17.Pressure builds up after 2 pulls on starter coil or after initial use.	1. Set switch to "ON" position. 2. Turn fuel valve to "ON" position. 3. Clean or replace air cleaner. 4. Fill fuel tank. 5. Drain fuel tank and carburetor; fill with fresh fuel. 6. Connect wire to spark plug. 7. Replace spark plug. 8. Drain fuel tank and carburetor; fill with fresh fuel. 9. Wait 5 minutes and re-crank engine. 10. Call Customer Service: 11. Call Customer Service: 12.Call Customer Service: 13. Add oil. 14. Use recommended fuel. 15. Allow engine to cool 16. Change chock position 17.Squeeze gun trigger to relieve pressure.

Problema	Probable Cause	Solution
Engine "hunts" or	1.Carburetor is running too rich or too lean.	1. Call Customer Service:
Engine lacks power.	1. Cylinder pressure is low. 2. Dirty air cleaner.	1. Call Customer Service: 2. Replace air filter
No pressure or Low pressure.	1. Spray wand not set to high pressure 2. Inadequate water supply. 3. Hose fitting leaks during high pressure. 4. Nozzle obstructed. 5. Water filter screen obstructed. 6. Defective pump 7. Air in hose. 8. Choke lever in choke 9. Throttle control lever is hot in fast position.	1. See "SELECTING THE RIGHT NOZZLE" section. 2. Water supply must be 5 GPM @ 20 psi. 3. Tighten hose fitting. Use thread sealant tape if necessary. 4. Clean Nozzle (See Maintenance) 5. Remove and clean filter. 6. Call Customer Service: 7. Squeeze trigger to remove air. 8. Move choke to "RUN" position. 9. Move throttle control lever from fast position.
Water leaking at pump.	1. Loose connections. 2. Piston packings worn. 3. Worn or broken O-rings. 4. Pump head or tubes damaged from freezing.	1. Tighten connections. 2. Clean or replace. Call Customer Service: 3. Clean or replace. Call Customer Service: 4. Clean or replace. Call Customer Service:
Pump will not draw chemicals.	1. Spray wand not set to low pressure. 2. Chemical hose/filter clogged. 3. Chemical screen not in chemical. 4. Chemical solution too thick. 5. Chemical build-up in chemical injector.	1. See 'SELECTING THE RIGHT NOZZLE" section. 2. Clean hose/filter. 3. Ensure end of chemical hose is fully submerged into chemicals. 4. Dilute chemical. Chemical solutions should have same consistency as water. 5. Clean or replace. Call Customer Service: